GROSS

im Zerkleinern und Brikettieren

Einwellenzerkleinerer
Baureihe GAZ 82 - GAZ 252

Die flexiblen und leistungsstarken Zerkleinerer für die Holzzerkleinerung

Staubgeprüft

GAZ Baureihe 82 - 252

Die langsamdrehenden Einwellenzerkleinerer
Die Baureihe GAZ 82 und GAZ 82 S werden speziell für die Anforderungen der holz-verarbeitenden Industrie gebaut. Es können alle Arten von Holzabfällen wie Spreißel, Paletten, Spanplatten etc. zerkleinert werden. Die Grundmodelle werden entsprechend den kundenspezifischen Anforderungen (Durchsatzleistungen, Trichter- und Rotorausführung etc.) ausgestattet.
Die Baureihe GAZ 102 - GAZ 252 ist für die Zerkleinerung von großem Materialvolumen ausgelegt.
Für hohen Durchsatz sorgen die leistungsstarken Antriebe von 1 x 22 kW bis 2 x 90 kW mit Turbo-Kupplung.

Zweistufige Zerkleinerung:
Zerkleinerer GAZ 252 Herkules I, kombiniert mit GNZ-Mühle

Anwendungsbeispiele

GAZ 82 im Einsatz in der Möbelfabrikation

GAZ 82 mit Sondertrichter (schallisoliert, doppelwandig)

GAZ 122 auf Gestell mit Absaugung

GAZ 202 zur Palettenzerkleinerung

GAZ 102 in Grube

GAZ 102 Unterflur aufgestellt, mit Trichtererweiterung

Details / Details

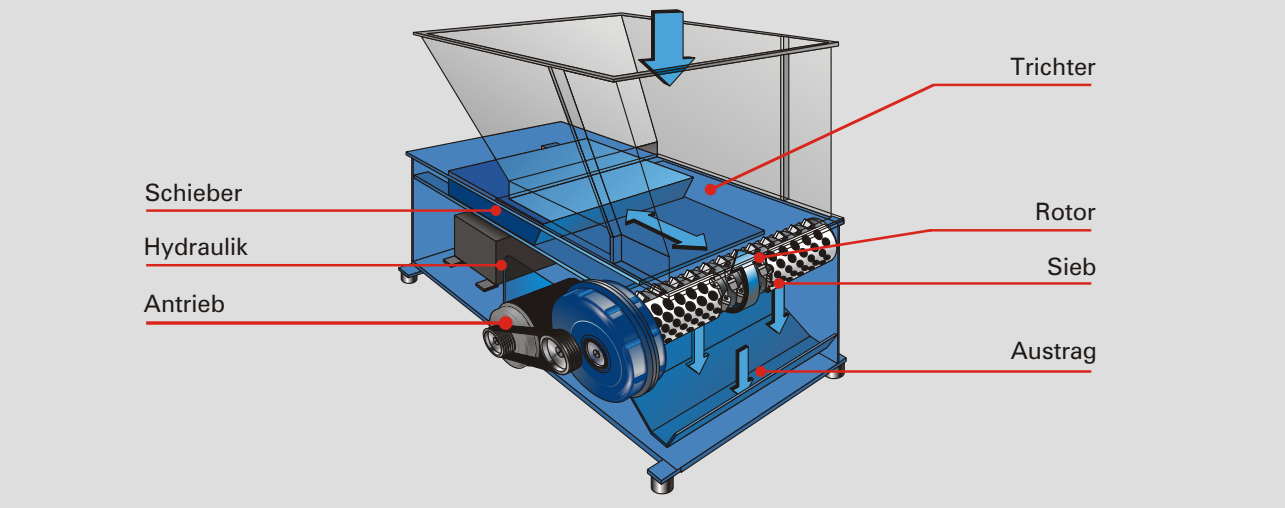

Die Materialzufuhr erfolgt über den Befüllungs-Behälter (Trichter). Ein hydraulisch gesteuerter Zwangsvorschub drückt das zu zerkleinernde Material lastabhängig in den drehenden Rotor (Drehzahl ca. 80 U/min). Die Zerkleinerung des Materials erfolgt zwischen den Rotormessern und einem festen Gegenmesser.

Der hydraulische Vorschub ist mit Abstreifleisten versehen, die einen unerwünschten Materialeinzug zwischen Vorschub und Maschinengehäuse verhindern.
Das Lochsieb mit unterschiedlichen Lochdurchmessern bestimmt die Schnitzel- oder Spänegröße.

Die produzierten Späne können mittels Absauganlage oder Transportschnecke aus der Maschine gefördert werden. Wenn das Material zerkleinert ist, schaltet sich die Maschine automatisch ab.

Siebkorb

Hydrokupplung und Getriebe

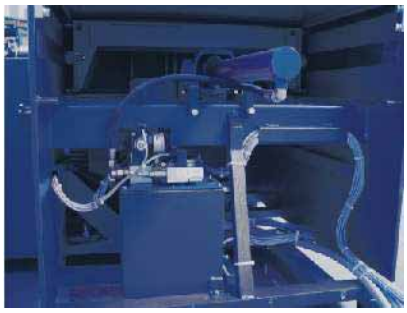

Hydraulik

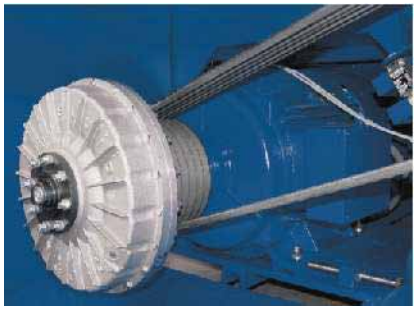

Leistungsstarke Antriebe

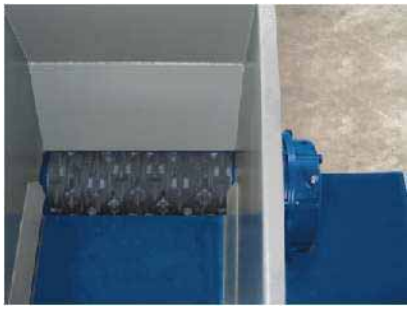

Trichter und Rotor
mit 362 mm Durchmesser

Schaltschrank / SPS-Steuerung

Profilrotor mit 368 mm Durchmesser und konkaven Messern

Ein sauberer Schnitt selbst bei massiven Hölzern

Profilrotor mit geschweißten Messerträgern

GAZ 82 - GAZ 252

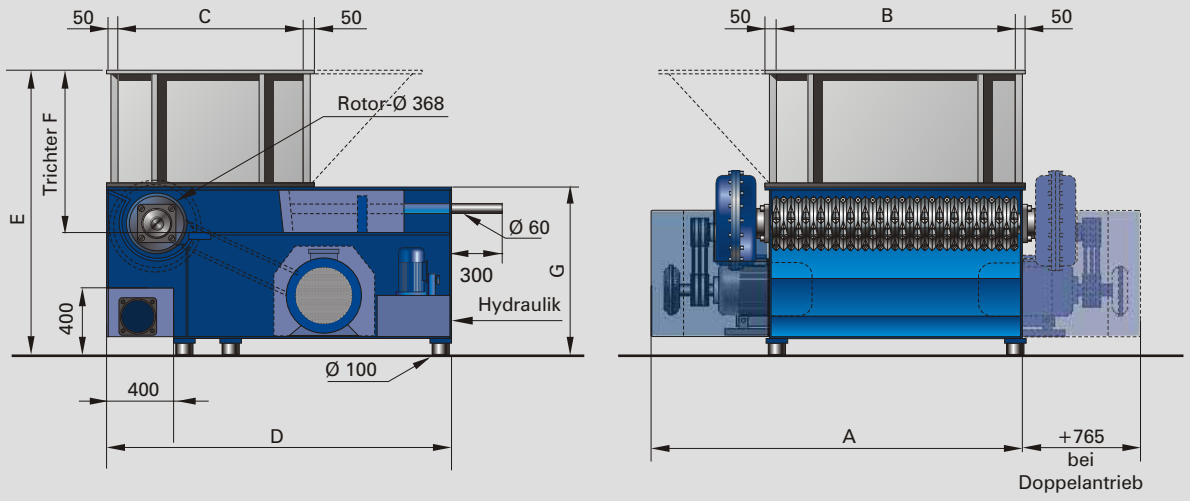

	GAZ 82	GAZ 82 S	GAZ 102	GAZ 122	GAZ 142	GAZ 152	GAZ 182	GAZ 202	GAZ 252
Maß A (mm)	1.590	1.690	1.800	2.000	2.300	2.300	2.600	3.000	3.300
Maß B (mm)	800	800	1.000	1.200	1.500	1.500	1.800	2.000	2.500
Maß C (mm)	1.000	1.200	1.200	1.200	1.200	1.500	1.500	1.500	1.500
Maß D (mm)	2.000	2.100	2.100	2.100	2.100	2.700	2.700	2.700	2.700
Maß E (mm)	1.640	1.730	1.720	1.720	1.720	1.720	1.900	1.900	1.900
Maß F (mm)	1.090	1.020	1.030	1.030	1.030	1.030	1.030	1.030	1.030
Maß G (mm)	740	1.000	990	990	990	990	1.200	1.200	1.200
Zuführöffnung (mm):	800 x 1.000	800 x 1.200	1.000 x 1.200	1.200 x 1.200	1.500 x 1.200	1.500 x 1.500	1.800 x 1.500	2.000 x 1.500	2.500 x 1.500
Trichterinhalt (m^3):	0,9	1,0	1,3	1,5	1,9	2,3	2,8	3,0	3,8
Durchsatzleistung (kg/h)	material- und siebabhängig								
Rotordurchmesser(mm):	252	368	368	368	368	368	368	368	368
Rotordrehzahl (UpM):	60 - 100	60 - 100	60 -120	60 -120	60 -120	60 -120	60 -120	60 -120	60 -120
Kraftbedarf (kW):	15/18,5 22*	18,5/22* 30/37	22/30 37/45	22/30 37/45	30/37 45/55	30/37/45 55/2x55	45/55/75 2x55	55/75/90 2x55/2x75	75/90
Werkzeuge (Anzahl):	21	23/42	28/52	34/64	43/82	43/82	52/100	58/112	73/142
Sieblochung (mm):	10 - 40	10 - 40	10 -100	10 -100	10 -100	10 -100	10 -100	10 -100	10 -100
Absaugstutzen-Ø (mm):	200	200	200	200	250	250	250	250	250
Gewicht ca. (kg):	1.500	2.000	2.800	3.200	4.000	4.500	5.800	6.500	8.500

** ab 22 kW Hydroanlaufkupplung möglich.

Durchsatzleistung ist Material und Siebabhängig
SPS-Steuerung für den vollautomatisch gesteuerten Betrieb auf Wunsch erhältlich, Sonderausführungen auf Anfrage.

Vorführungen und Versuche mit Ihrem Material sind nach Absprache in unserem Technikum möglich.

GROSS Apparatebau GmbH
Zerkleinerungs- und Brikettiertechnik
Olgastrasse 13
74072 Heilbronn (Germany)

Telefon: +49-(0)-7131-9829-90
Telefax: +49-(0)-7131-9829-92
info@gross-zerkleinerer.de
www.gross-zerkleinerer.de

Technische Änderungen vorbehalten · Stand: April 2008, Version 3.0