GROSS

im Zerkleinern und Brikettieren

Einwellenzerkleinerer Baureihe GAZ 102 - GAZ 252

Zerkleinerungstechnik für Profis

GAZ 102 - GAZ 252 – die leistungsfähigen Einwellenzerkleinerer

Zweistufige Zerkleinerung: Einwellenzerkleinerer GAZ 252 Herkules I, kombiniert mit GNZ-Mühle

Die Baureihe GAZ 102 - GAZ 252 ist für die Zerkleinerung von großem Materialvolumen ausgelegt.
Die Einwellenzerkleinerer eignen sich zur Zerkleinerung aller Holzarten, sowie für harte und zähe Kunststoffe.
Für hohen Durchsatz sorgen die leistungsstarken Antriebe von 1 x 22 kW bis 2 x 90 kW mit Turbo-Kupplung.

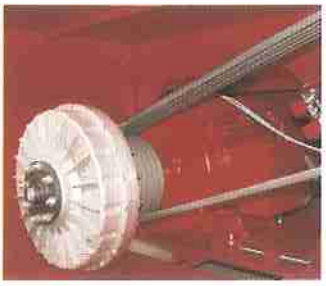

Getriebe und Hydrokupplung

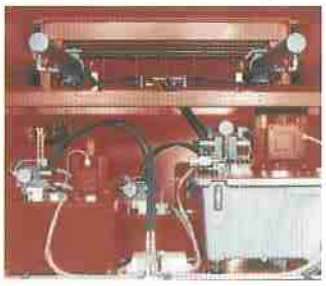

Hydraulik

Sieb

Profilrotor mit geschweißten Messerträgern

Vierkantmesser und konkav geschliffenes Messer

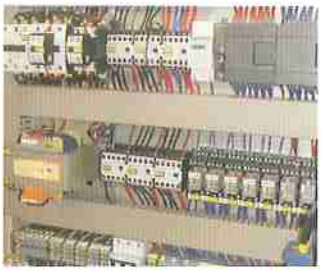

Schaltschrank / SPS-Steuerung

Anwendungsbeispiele

GAZ 122 auf Gestell mit Absaugung

GAZ 202 zur Palettenzerkleinerung

GAZ 102 in Grube

GAZ 102 Unterflur aufgestellt, mit Trichtererweiterung

Funktionsbeschreibung

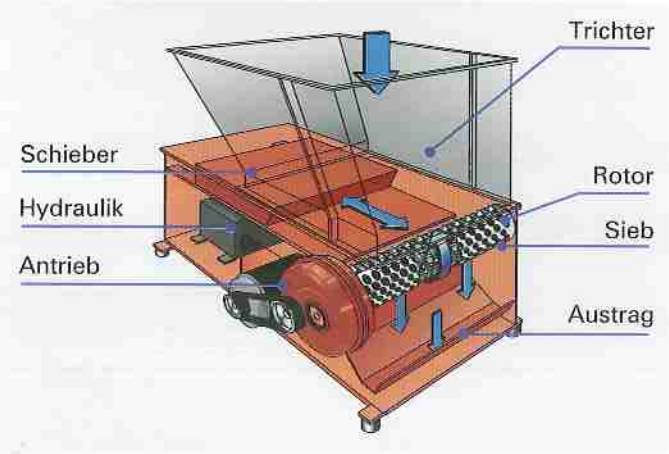

Die Materialzufuhr erfolgt über den Trichter vor einem hydraulisch betätigten Zwangsvorschub, der das Material lastabhängig gesteuert auf den sich drehenden Rotor drückt. Die Zerkleinerung des Materials erfolgt zwischen den Rotormessern und einem festen Gegenmesser. Der Vorschub ist mit Abstreifleisten versehen, die einen unerwünschten Materialeinzug zwischen Vorschub und Maschinengehäuse verhindern. Das Lochsieb mit unterschiedlichen Lochdurchmessern bestimmt die Schnitzel- oder Spänegröße.
Die produzierten Späne können mittels Absauganlage oder Transportschnecke aus der Maschine gefördert werden. Sobald das Material im Behälter restlos zerkleinert ist, schaltet sich die Maschine automatisch ab.

Abfälle aus der Möbelherstellung

Hartholzreste

Mischabfälle

Vorzerkleinerte Paletten

Technische Daten

GAZ 102 - GAZ 252

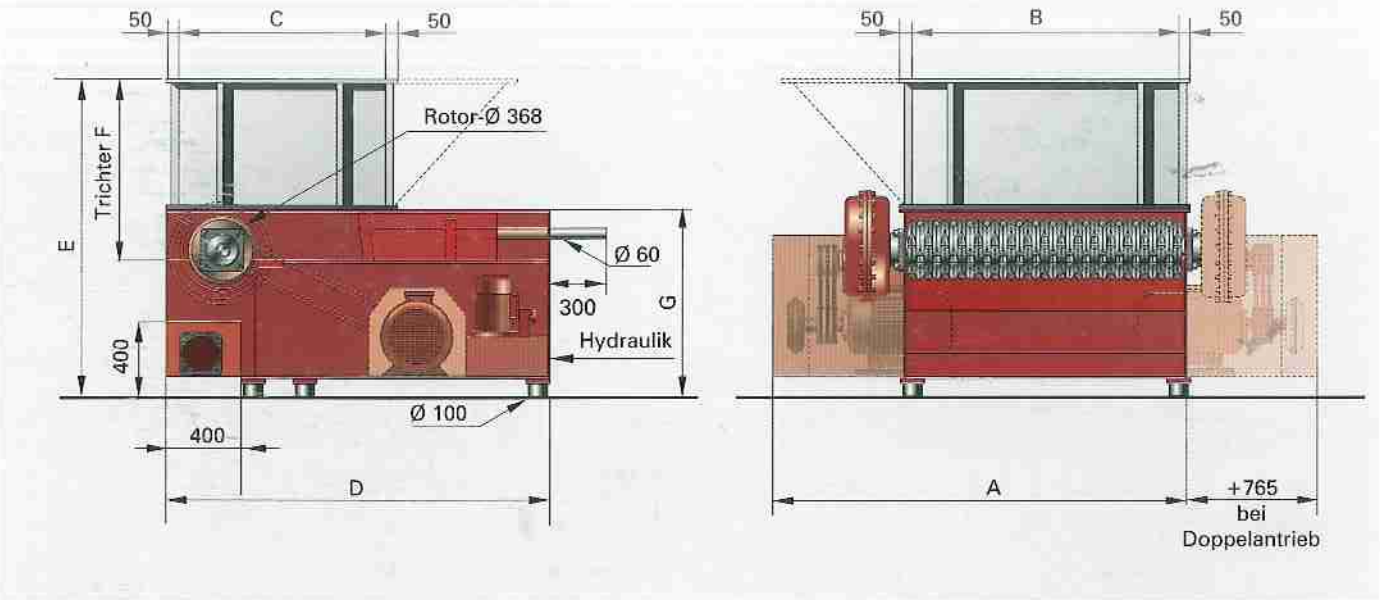

	GAZ 102	GAZ 122	GAZ 142	GAZ 152	GAZ 182	GAZ 202	GAZ 252
Maß A (mm)	1.800	2.000	2.300	2.300	2.600	3.000	3.300
Maß B (mm)	1.000	1.200	1.500	1.500	1.800	2.000	2.500
Maß C (mm)	1.200	1.200	1.200	1.500	1.500	1.500	1.500
Maß D (mm)	2.100	2.100	2.100	2.700	2.700	2.700	2.700
Maß E (mm)	1.720	1.720	1.720	1.720	1.900	1.900	1.900
Maß F (mm)	1.030	1.030	1.030	1.030	1.030	1.030	1.030
Maß G (mm)	990	990	990	990	1.200	1.200	1.200
Zuführöffnung (mm):	1.000 x 1.200	1.200 x 1.200	1.500 x 1.200	1.500 x 1.500	1.800 x 1.500	2.000 x 1.500	2.500 x 1.500
Trichterinhalt (m³):	1,3	1,5	1,9	2,3	2,8	3,0	3,8
Durchsatzleistung (kg/h)	material- und siebabhängig						
Rotordurchmesser(mm):	368	368	368	368	368	368	368
Rotordrehzahl (UpM):	60 -120	60 -120	60 -120	60 -120	60 -120	60 -120	60 -120
Kraftbedarf (kW):	22/30/37/45	22/30/37/45	30/37/45/55	30/37/45/55	45/55/75	55/75/90	75/90
				2 x 55	2 x 55	2 x 55/ 2 x 75	
Werkzeuge (Anzahl):	28/52	34/64	43/82	43/82	52/100	58/112	73/142
Sieblochung (mm):	10 -100	10 -100	10 -100	10 -100	10 -100	10 -100	10 -100
Absaugstutzen-Ø (mm):	200	200	250	250	250	250	250
Gewicht ca. (kg):	2.800	3.200	4.000	4.500	5.800	6.500	8.500

Vorführungen und Versuche mit Ihrem Material sind nach Absprache in unserem Technikum möglich.

GROSS
im Zerkleinern und Brikettieren

GROSS Apparatebau GmbH
Zerkleinerungs- und Brikettiertechnik
Olgastrasse 13
74072 Heilbronn (Germany)

Telefon: +49-(0)-7131-9829-90
Telefax: +49-(0)-7131-9829-92
info@gross-zerkleinerer.de
www.gross-zerkleinerer.de

Technische Änderungen vorbehalten · Stand: April 2006, Version 2.0 - 1.ND