nolting
Holzfeuerungstechnik

Typ UV 04

- leistungsstark
- flexibel
- umweltfreundlich

Heizkessel Typ UV 04

Holzfeuerungsanlage für Stückholz, stückige Holzreste, Spänepresslinge und im Gemisch Späne - Stückholz
Kesselleistungen: 50 - 130 kW

Q Z S
Qualität
Zuverlässigkeit
Sicherheit

nolting

Holzfeuerungstechnik

Wärme aus Holz

Die unschlagbaren Vorteile des Heizkessels UV 04 M überzeugen besonders in der Praxis

- **Heizkessel mit unterem Abbrand**
- **Sehr niedrige Emissionen**
- **Hoher Wirkungsgrad**
- **Betrieb mit Abgasventilator**

Heizkessel Typ UV 04 M

Brennstoffe

Stückholz oder stückige Holzreste, Spänepreßlinge und im Gemisch auch grobe Späne mit Stückholz sind geeignete Brennstoffe. Staubige Brennstoffe dürfen nicht in einen handbeschickten Kessel eingefüllt werden. Der Brennstoff soll trocken sein.

QZS

Die Qualität
Qualität entspringt der Motivation, ein hervorragendes Produkt zu bieten. Wir sind stolz mit diesem Heizkessel wieder ein Stück besser zu sein. Alles zu Ihrem Vorteil.

Die Zuverlässigkeit
Zuverlässigkeit ist das Ergebnis von Qualität. Zuverlässigkeit ist auch der unbedingte Wille, das Beste zu erreichen.

Die Sicherheit
Sicherheit erhalten Sie durch die ausgezeichneten Eigenschaften dieses Heizkessels. Auf der Basis von Qualität und Zuverlässigkeit ist der UV-Heizkessel eine sichere Investition für die Zukunft.

nolting
Holzfeuerungstechnik

Heizkessel UV 04 mit Pufferspeicher

Ein Pufferspeicher in ausreichender Größe ist wichtig

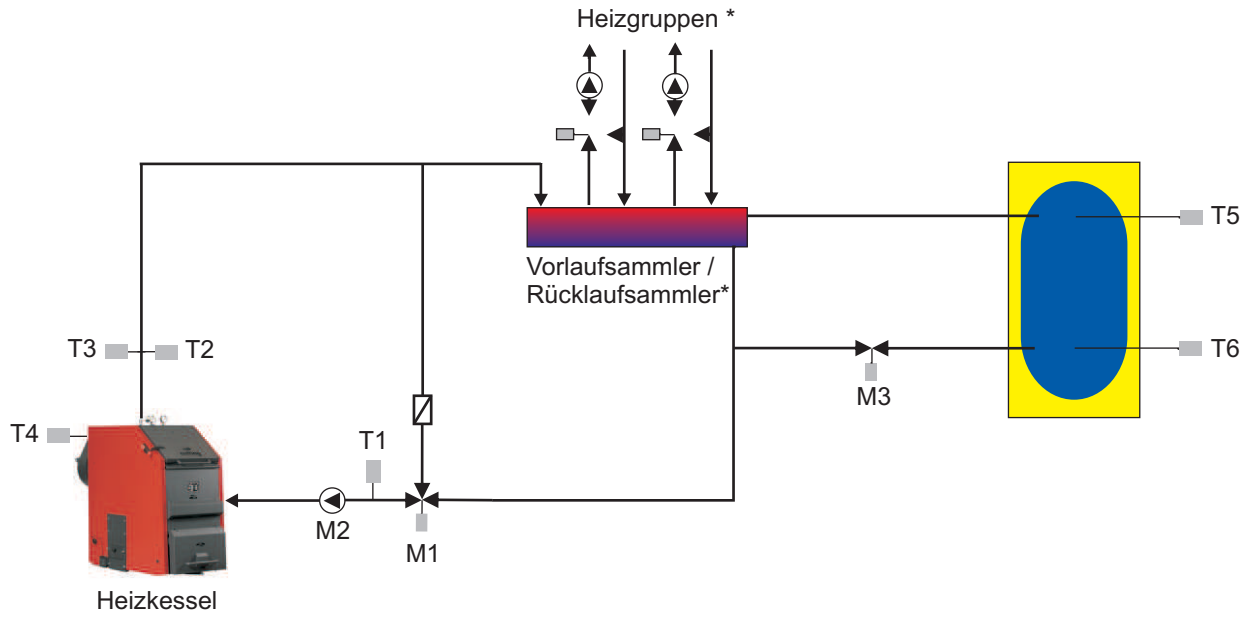

Legende:

M1 Rücklaufbeimischventil
M2 Kesselkreispumpe
M3 Speicherabsperrventil

T1 Rücklauftemperaturfühler
T2 Kesselfühler
T3 Sicherheitstemperaturwächter
T4 Abgastemperaturfühler
T5 Temperaturfühler "Speicher leer"
T6 Temperaturfühler "Speicher voll"

Betriebsweise UV 04 M - manuell

Befüllen des Heizkessels von Hand mit den geeigneten Brennstoffen. Nach dem Befüllen und Zünden des Brennstoffs sorgt die elektrische Steuerung in den einzelnen Betriebsphasen für einen optimalen Betrieb des Kessels. Mit Restwärme im Heizkessel bzw. überschüssiger Wärme wird der Pufferspeicher geladen. Die Entladung des Speichers setzt ein, wenn die erzeugte Wärme aus dem Heizkessel nicht reicht den Wärmebedarf abzudecken. Die Größe der Pufferspeicher ist individuell nach dem Bedarf auszulegen.

Emissionen

Die Einhaltung der Emissionsgrenzwerte ist eine besondere Verpflichtung.
Der Heizkessel UV 04 hat die Prüfung** mit bestem Ergebnis bestanden.
Kesselwirkungsgrad 90,7 %

Emissionswerte** auf bestem Niveau:

Staub	< 50 mg/Nm³
CO	< 250 mg/Nm³
NOx	< 150 mg/Nm³

* bauseits
** geprüft wurde die Baugröße UV 04 M98 mit Scheitholz

nolting
Holzfeuerungstechnik

Qualität und Zuverlässigkeit sind garantiert.

Wie schon bei der Entwicklung, so verwenden wir auch bei der Serienproduktion hochwertige Materialien und Komponenten. Dies gilt ebenso bei der Auskleidung der Hochtemperaturbrennkammer wie bei den Stellmotoren oder den Bauelementen der elektronischen Steuerung. Wir sind stolz darauf, dass unsere Anlagen von unseren Kunden als besonders wertbeständig und langlebig anerkannt sind.

Sorgfältige Analyse und fachgerechte Beratung sind Voraussetzung für ein gutes Ergebnis.

Ihnen die Sicherheit der richtigen Entscheidung zu geben, ist ein Teil unseres Erfolges. In unsere Fachberatung beziehen wir alles mit ein, von der Brennstoffanalyse und Wirtschaftlichkeitsberechnung über Ihre betrieblichen Möglichkeiten bis hin zu speziellen Wünschen.

Nolting Holzfeuerungstechnik bietet Qualität, Zuverlässigkeit und Sicherheit in allen Belangen. Für Sie als Betreiber und für die gesamte Umwelt gleichermaßen.

Vorteile, die eine Entscheidung leicht machen:

- Seit über 60 Jahren Erfahrung in der Feuerungstechnik
- Investitionssicherheit durch QZS
- Feuerungsanlagen hergestellt in Deutschland
- Kundendienst aus einer Hand, direkt vom Hersteller

Jetzt wollen Sie es wissen?

Kein Problem: Einer unserer Vertriebsmitarbeiter wird sich kurzfristig mit Ihnen in Verbindung setzen. Rufen Sie uns an, schreiben Sie eine E-Mail oder schauen Sie ins Internet. Sie werden sehen, dass Sie für alle Fragen einen kompetenten Ansprechpartner bekommen.

Nolting
Holzfeuerungstechnik GmbH

Aquafinstraße 15
32760 Detmold

Tel.: +49 (0)5231/9555-0
Fax: +49 (0)5231/9555-55

E-Mail: info@nolting-online.de
Internet: www.nolting-online.de

Änderungen im Sinne des technischen Fortschritts vorbehalten. Mit Erscheinen dieser Produktinformation verlieren alle bisherigen Angaben Ihre Gültigkeit. Die Fotos der Produkte sind Beispiele und beinhalten Sonderausstattungen. Die angebotenen und installierten Produkte können individuell anders ausgestattet sein als die in diesem Prospekt gezeigten Ausführungen.
Prospekt: 02/13 Krö