FELDER®

Perfekte Holzbearbeitung

Kreissägen und Formatkreissägen

2011

www.felder.at

In der Familie FELDER sind der Maschinenbau und die Metallbearbeitung seit Generationen Tradition

1956 gründete Johann Felder das heutige Unternehmen. Die Werkstätte, in der schon damals die ersten Holzbearbeitungsmaschinen gefertigt wurden, befand sich im Felder-Elternhaus in Absam.

Der Erfolg der Felder-Produkte am Weltmarkt ließ das Unternehmen konstant wachsen. 1981 übersiedelten wir an den heutigen Unternehmensstandort, nach Hall in Tirol. Heute, mehr als 50 Jahre nach der Unternehmensgründung, sind am Standort Hall in Tirol mehr als 400 Mitarbeiter beschäftigt.

Felder ist ein sehr innovatives Unternehmen, das ständig größer wird. Mit vielen Patenten und technisch hoch entwickelten Produkten und Produktionslösungen sind wir weltweit der führende Anbieter im Standardmaschinenbereich für die Holzbearbeitung.

Tausende zufriedene Kunden und zahlreiche Auszeichnungen wie z. B. der Bayerische Staatspreis, der IF-Design-Award oder der Adolf-Loos-Preis bestätigen unsere Leidenschaft, die besten Holzbearbeitungsmaschinen zu bauen.

Qualität und Präzision aus Österreich

FELDER®

Perfekte Holzbearbeitung

Unsere Philosophie:
Ihnen genau die Maschine anzubieten, die Sie brauchen!

SERIE 900

Die schwere FELDER-Linie

Felder-Serie-900-Holzbearbeitungsmaschinen wurden speziell für den harten täglichen Einsatz in Handwerk und Industrie entwickelt. Leistung, Präzision und Vielseitigkeit, optimaler Bedienkomfort, perfekte Detaillösungen und gediegene Verarbeitung entsprechen den höchsten Anforderungen, die Sie an Holzbearbeitungsmaschinen stellen können.

SERIE 700

Die klassische FELDER-Linie

Die „goldene Mitte“ für die professionelle Holzbearbeitung. Felder-Serie-700-Holzbearbeitungsmaschinen verbinden einfachste Bedienbarkeit mit maximaler Präzision zum Bestpreis. Erstklassige Maschinenkonzepte und Detaillösungen in erstklassiger Verarbeitung bewältigen jede Herausforderung im täglichen professionellen Einsatz.

SERIE 500

Die preiswerte FELDER-Linie

Wenn Sie gediegene Felder-Qualität und Felder-Präzision zum kleinstmöglichen Preis suchen, sind Sie bei der Felder-Serie-500 genau richtig! Hervorragende Arbeitsergebnisse in gewohnter Felder-Qualität sind auch mit der „preiswerten“ Felder-Linie selbstverständlich.

Maschinenausstattung und Zubehör passend für Maschinenmodell:

■ Serie 900 ■ Serie 700 ■ Serie 500

Preise im Internet unter www.felder.at Mit dem Katalog 2011 wird die Gültigkeit aller Kataloge, Prospekte und Preislisten älteren Datums aufgehoben. Die Maschinenabbildungen enthalten teilweise Sonderausstattungen. Die jeweilige Maschinenausstattung entnehmen Sie bitte Ihrem Angebot.

GER

Perfekte Holzbearbeitung

Die Highlights der Kreisägen und Formatkreissägen

Was macht die Felder Holzbearbeitungsmaschinen zu etwas Besonderem?
Die technischen Besonderheiten heben die Felder Maschinen hervor.
Entwicklungen unseren eigenen Forschungsabteilung und weltweit
patentierte Lösungen und Innovationen garantieren eine Qualität
und komfortable Handhabung die ihresgleichen sucht.

Auf den folgenden Seiten stellen wir Ihnen diese Highligts vor.
Freuen Sie sich auf die Entdeckung des Besonderen!

Meisterstück Schiebetisch

Der Auslegertisch

Das Gradraster-Index-System

Der Ablänganschlag

Der Parallelanschlag

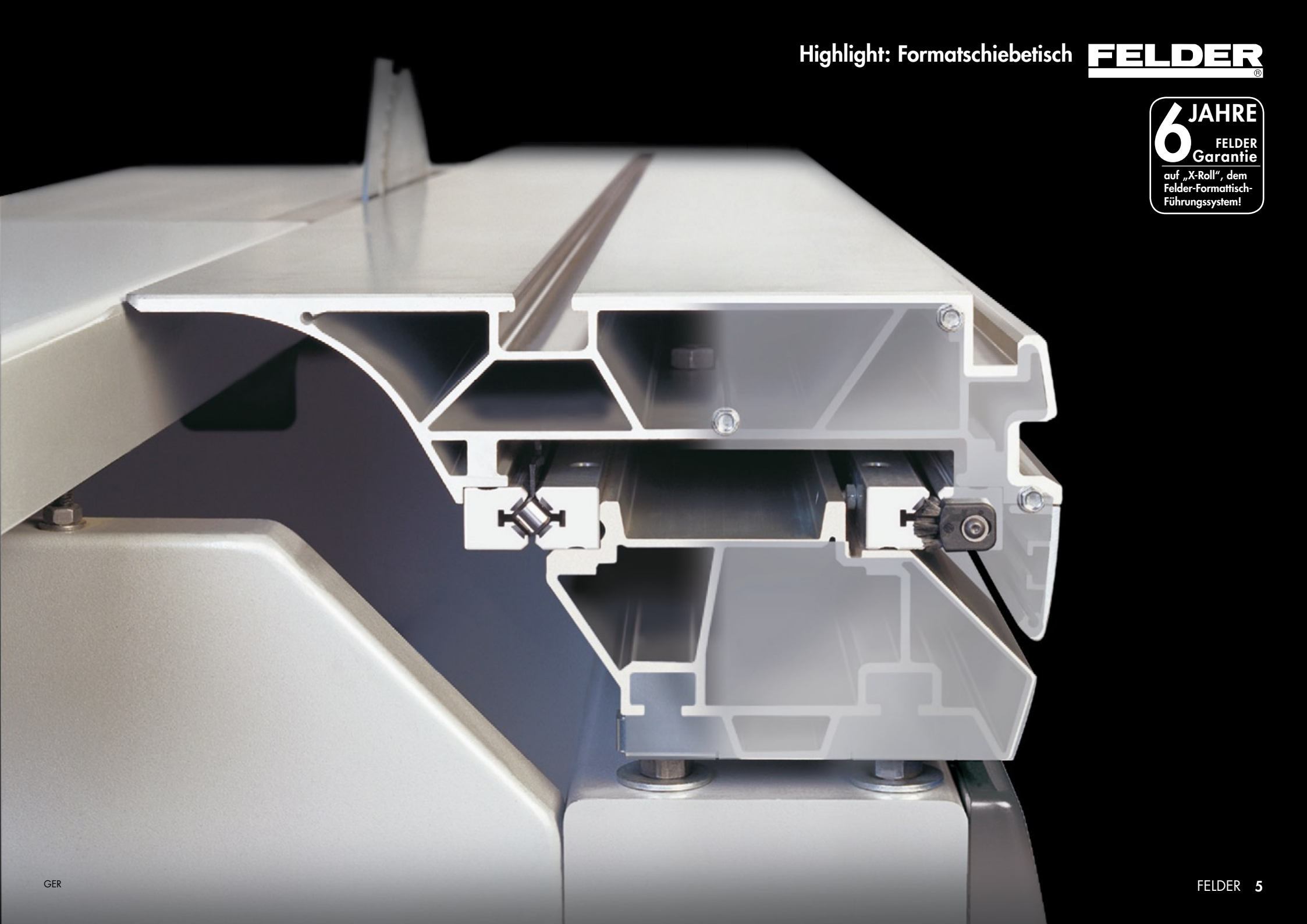
6 JAHRE
FELDER Garantie
auf „X-Roll“, dem Felder-Formattisch-Führungssystem!

Meisterstück Schiebetisch.
Unerreichte Präzision und Laufruhe!

Groß dimensioniert und auf höchste Belastungen konzipiert, „schwebt“ der Alu-Formatschiebetisch auf „X-Roll“, einer hochentwickelten, modernen Führungstechnologie für Felder-Formatschiebetische. Durch die x-förmige („X-Roll“) Anordnung der Laufrollen verteilt sich die auftretende Druckbelastung optimal nach allen Seiten. Die lineare Auflage der Stahlrollen auf den gehärteten und geschliffenen Führungsflächen garantiert unerreichte Präzision und Laufruhe.
„X-Roll“ sichert Ihnen die Qualität und Präzision, die Sie von Ihrer neuen Formatkreissäge erwarten. Und hier noch ein weiterer Grund, sich für Felder zu entscheiden: Sechs Jahre Werksgarantie unterstreichen die Zuverlässigkeit von „X-Roll“.

Auf die Zuverlässigkeit und Präzision des Formattisch-Führungssystems „X-Roll“ geben wir 6 Jahre Garantie!

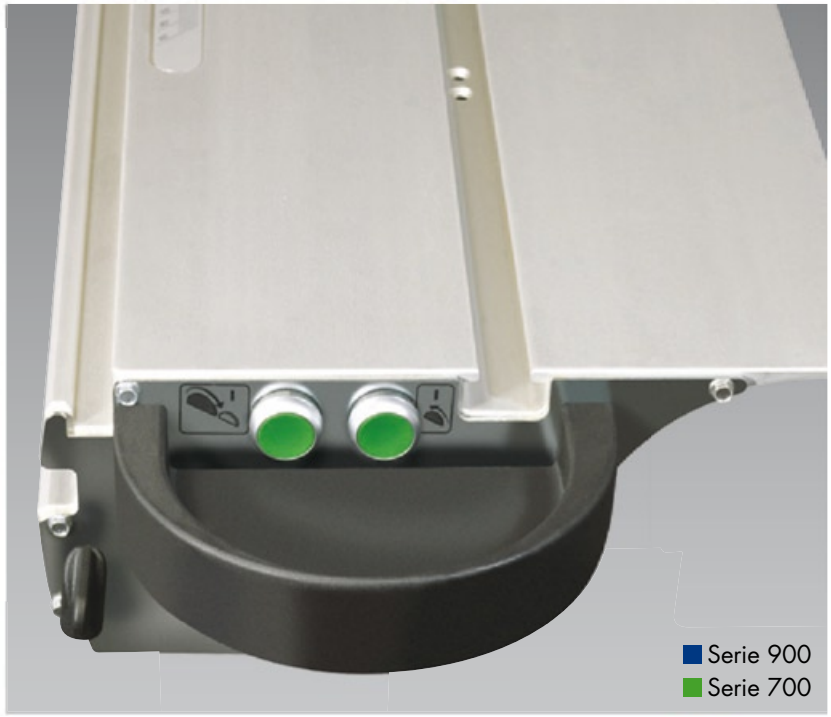

Auf Wunsch statten wir Ihre „Felder“ mit den Einschalttasten für Haupt- und Vorritzsägeblatt direkt am Formattisch aus – genießen Sie diesen Vorteil!

Darauf kommt´s an:
- Extrem leichtgängiges, langlebiges Führungssystem! Durch Rollenführung keine Punktbelastung!
- „Staubabweisende“ Konstruktion des Führungssystems, daher staubfreie, saubere Führungen.
- Führungsflächen gehärtet und geschliffen.

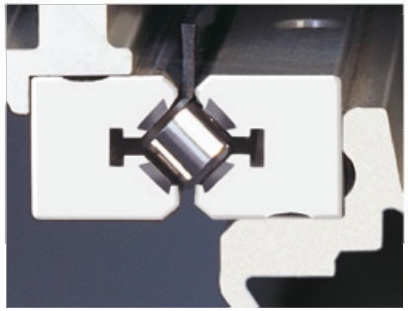

Die Langlebigkeit:
Langlebige Führungen mit dem Felder-Linearführungssystem, durch diese Rollen-Zwangsführung keine Punktbelastung!

Die Stabilität:
Absolut verwindungssteif durch den massiven Profilbau.

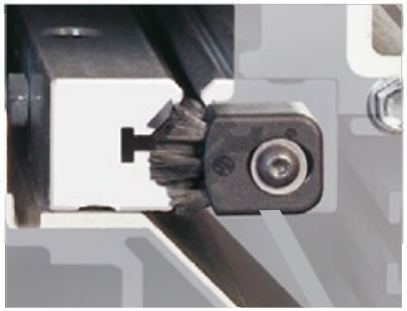

Schutz vor Verschmutzung:
Staubgeschützt durch das spezielle Abstreifersystem „12-fach“
– 4 Abstreifbürsten
– 8 Silikonabstreifer

Wartungsfrei:
Wartungsfrei und staubgeschützt durch die verdeckten und seitlich innenliegenden Führungsbahnen.

Der Auslegertisch mit Werkstückrolle ist groß dimensioniert, die acht kugelgelagerten Führungsrollen im Auslegerarm sorgen für extreme Laufruhe auch bei größter Belastung.

Die Auslegertische „1300“ und „1500“

(Standard bei S-Modellen)

Der Auslegertisch „1300“ ist Standard bei S-Professional-Modellen. Die Werkstückrolle am Ende garantiert das leichte Zuführen von Werkstücken. Der Teleskopanschlag lässt sich stufenlos von 90° nach 45° schwenken. Für alle, die noch mehr Auflagefläche benötigen, steht anstelle des Auslegertisches „1300“ der Auslegertisch „1500“ ohne Aufpreis zur Verfügung.

- Serie 900
- Serie 700

Der Auslegertisch „1100“ (Standard bei Professional-Modellen)

Der Auslegertisch ermöglicht die Bearbeitung großer, schwerer Werkstücke mit dem Formatschiebetisch. Für höchste Präzision und Laufruhe sorgen vier kugelgelagerte Führungsrollen im Ausleger-Teleskoparm.

- Serie 700
- Serie 500

Der Teleskopanschlag, Einstelllänge 2600 mm, kann für Gehrungsschnitte stufenlos zwischen 90° und 45° eingestellt werden. Auf Wunsch steht Ihnen ein Gradraster-Index-System mit Rastpunkten in 5°-Schritten zur Verfügung.

- Serie 900
- Serie 700
- Serie 500

Gradraster am Auslegertisch

Mit dem Gradraster-Index-System am Auslegertisch stehen Ihnen in 5°-Schritten, aber auch bei 22,5° Rasterbohrungen zur Verfügung, die Sie mit Hilfe des Index-Rasterbolzens am Teleskopanschlag frei zwischen +45° und –45° wählen können.

Punktgenaue Winkeleinstellung mit dem Gradraster-Index-System mit Anschlag-Längenkompensation

(Option für Auslegertisch „1300“ und „1500“)

Keine Ablesefehler durch Skalen und Nonius. Kein Zeitverlust durch mühevolles Herantasten an den Winkelwert. Hundertprozentig genaues Justieren und Fixieren ohne Zeitverlust und Ablesefehler sind die Vorteile des Gradraster-Index-Systems.

Hochpräzise Rastpunkte erlauben so die maßgenaue Anfertigung von Vielecken wie z. B. 5,625° (32eck), 11,25° (16eck), 22,5° (8eck). Zusätzliche Rastpunkte bei 15°, 20°, 25°, 30°, 35°, 40° und 45° können sowohl auf Schub als auch auf Stoß gewählt werden. Jeder Rastpunkt ist mit einer Längenkompensation ausgestattet. Das hochpräzise Gradraster-Index-System ist werkseitig eingestellt. Jeder Rastpunkt kann zudem einzeln feinjustiert werden. Das formschön dem Maschinendesign angepasste Gradraster-Index-System steigert Ihre Produktivität zu einem einzigartigen Preis-Leistungs-Verhältnis.

■ Serie 900
■ Serie 700

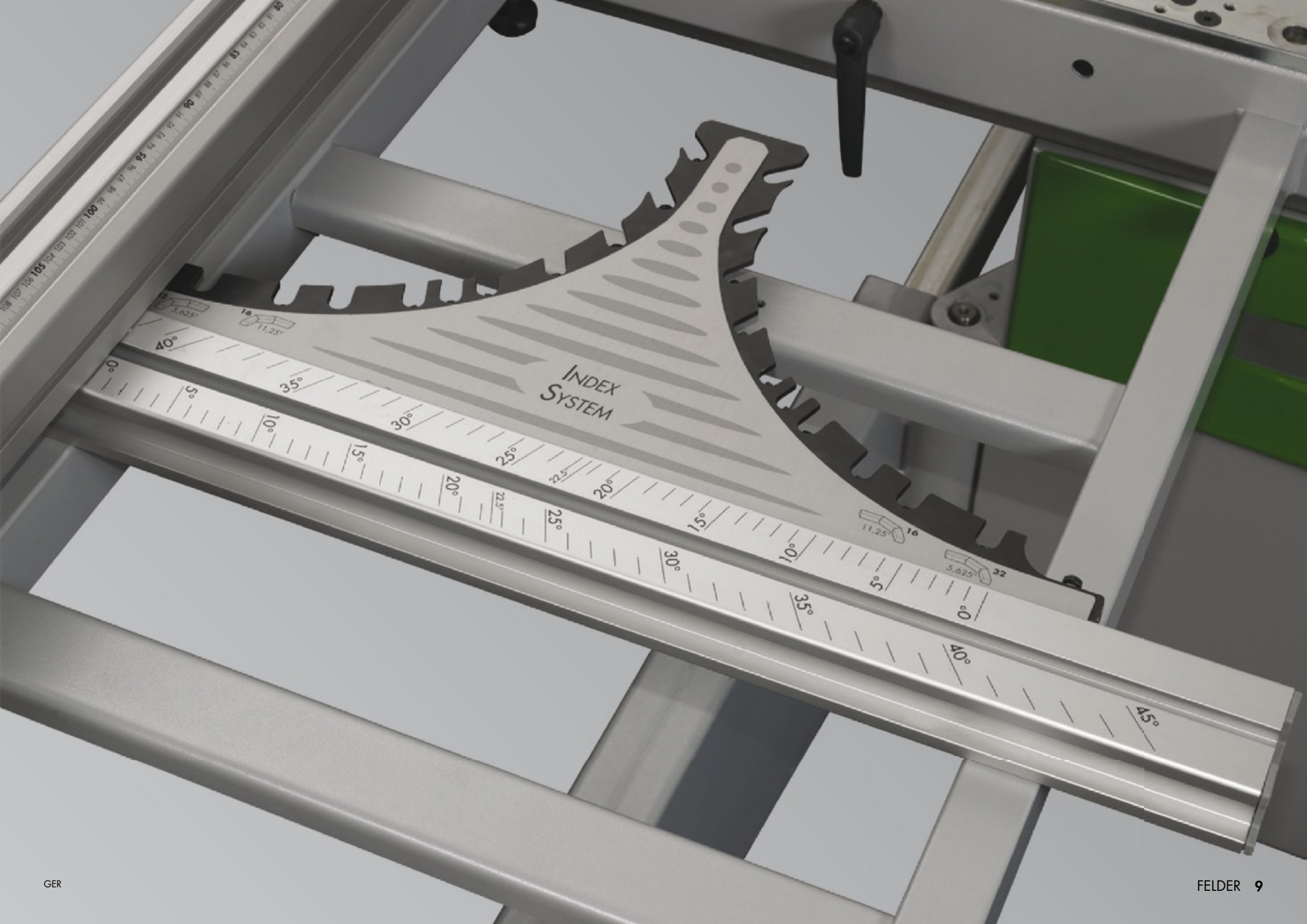
INDEX
SYSTEM

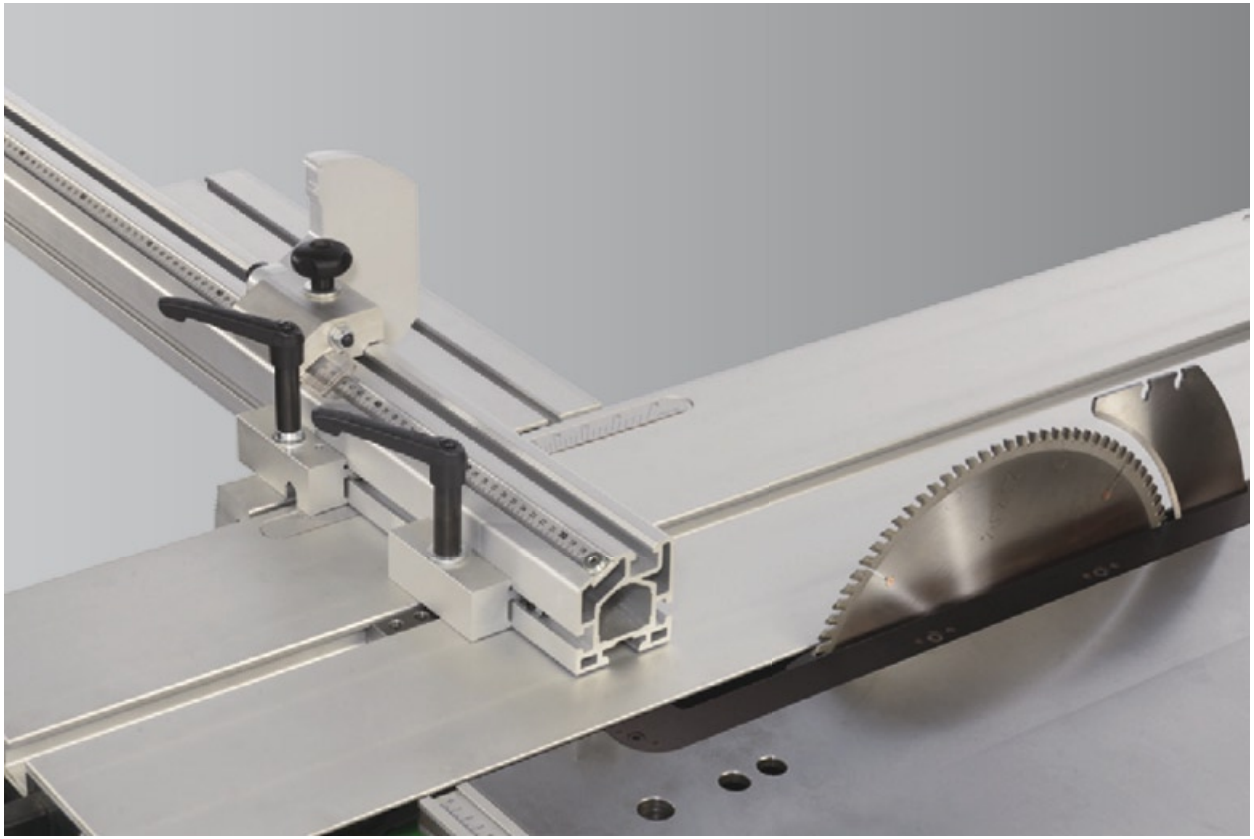

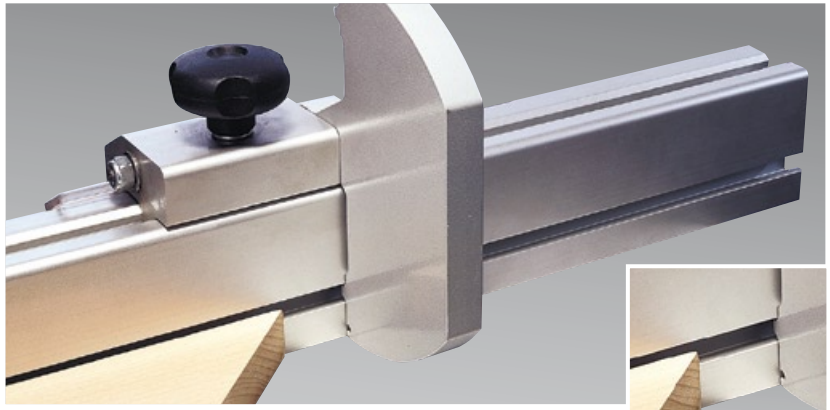

Der Ablänganschlagbacken wurde so konstruiert, dass eine kleine „Nase" in die dafür vorgesehene Nut am Ablänganschlaglineal eingreift. Daher lassen sich schon auf Gehrung geschnittene spitze Winkel exakt am Anschlagbacken anlegen.

Der Ablänganschlag 1100 und 1300 mm: perfekte Konstruktion – perfekte Funktion!

Der Ablänganschlag 1100 bzw. 1300 mm für Gehrungsschnitte zwischen +45° und –45° wird werkzeuglos am Alu-Formattisch montiert. Ein Endanschlag sorgt für die exakte 90°-Position.

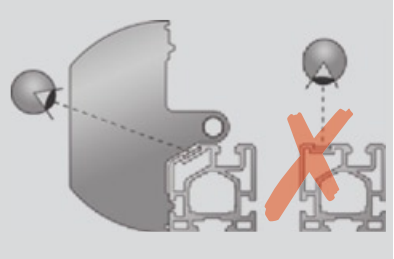

Der Ablänganschlag 1300 mm für K 500.

Auf Wunsch: der Digitale Ablänganschlagbacken für zehntelmillimetergenaue Einstellung.

Serie 900
Serie 700

Serie 500

Serie 900
Serie 700

Parallelschnitte vom Feinsten

Die Parallelschnittbreite beträgt in der Standardausstattung 800 mm, auf Wunsch 1250 mm. Die Parallelschnittskala ist groß dimensioniert und perfekt im Kreissägetisch integriert.

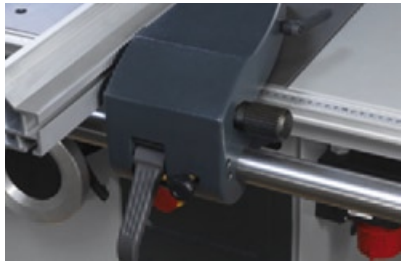

Der Parallelanschlag für K 500.

■ Serie 900
■ Serie 700

■ Serie 500

Leichtgängig und präzise verstellen Sie den Parallelanschlag per Einhand-Schnellklemmung. Beim präzisen Justieren hilft die optional integrierte Feineinstellung.

Das Alu-Kreissägelineal lässt sich für Absetzarbeiten oder zum besseren Zuführen von Werkstücken nach hinten verschieben.

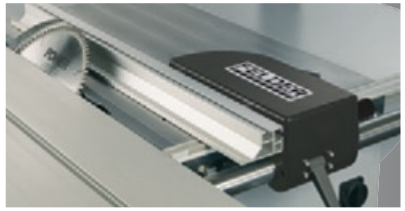

Für die Bearbeitung von besonders schmalen Werkstücken bei geschwenktem Kreissägeblatt kann das Alu-Kreissägelineal in die liegende Position gebracht werden.

Ihr Wunsch: Parallelanschlag mit elektronischer Digitalanzeige
Perfekt am Parallelanschlag integriert, zeigt Ihnen die elektronische Digitalanzeige die Schnittbreite zehntelmillimetergenau an. Das Display kann je nach Arbeitsposition um 90° gedreht werden. Zusätzliche Funktionen wie z. B. das Einstellen von Kettenmaßen erleichtern Ihnen zusätzlich die tägliche Arbeit.

■ Serie 900
■ Serie 700

K 915 SERIE 900

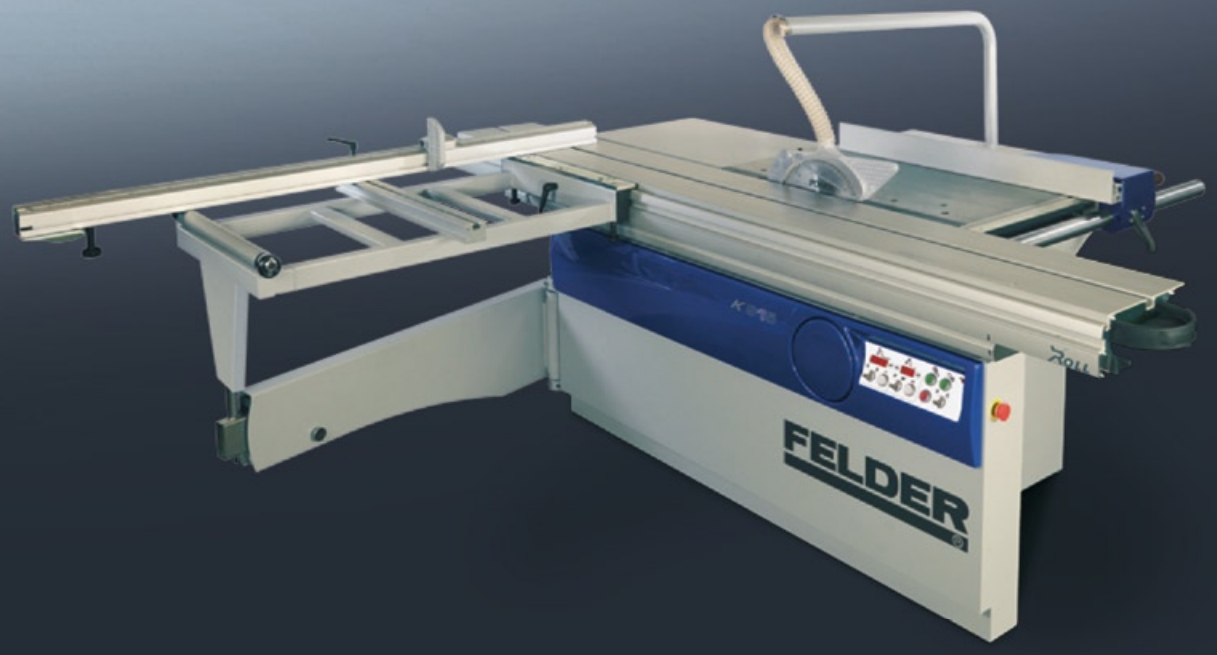

K 975 SERIE 900

Serie 900-Formatkreissägen: Die FELDER-Topmodelle für höchste Ansprüche in Handwerk, Gewerbe und Industrie!

Die Entwicklung der Serie 900-Formatkreissägen stand ganz im Zeichen eines umfassenden und speziell auf den professionellen Einsatz ausgerichteten Forderungskataloges. Modernes Design, innovative Bedienelemente, langlebige Präzision, extreme Leistungsfähigkeit und sensationelle Standardausstattungen geben Ihnen die Entscheidungssicherheit für viele Jahre!

FELDER®

Perfekte Holzbearbeitung

K 975 | K 915 SERIE 900

Das FELDER-Kreissäge-Aggregat „133“

Das neu entwickelte Felder-TOP-Aggregat aus Grauguss bietet neben maximaler Leistung und Präzision extreme Laufruhe und Effizienz:

- Schnitthöhe 133 mm bei Sägeblatt-Durchmesser 400 mm
- Elektrische Höhenverstellung
- Elektrische Winkelverstellung mit digitaler LED-Anzeige (Option)
- Zwangsgeführte Höhenverstellung durch Schwalbenschwanzführung
- Maximale Kraftübertragung durch großflächige Poly-V-Riemen-Auflagefläche
- 3 Drehzahlen: 3500/4500/5500 U/min
- Optimales Absaugergebnis durch ein „unter Tisch“ vollkommen umschlossenes Kreissägeaggregat
- Groß dimensionierte, doppelt gelagerte Kreissägewelle
- Monoguss-Aggregat:
  - aus massivem Grauguss
  - keine Schweißnähte
  - Stabilität und Sicherheit werden dadurch erheblich gesteigert

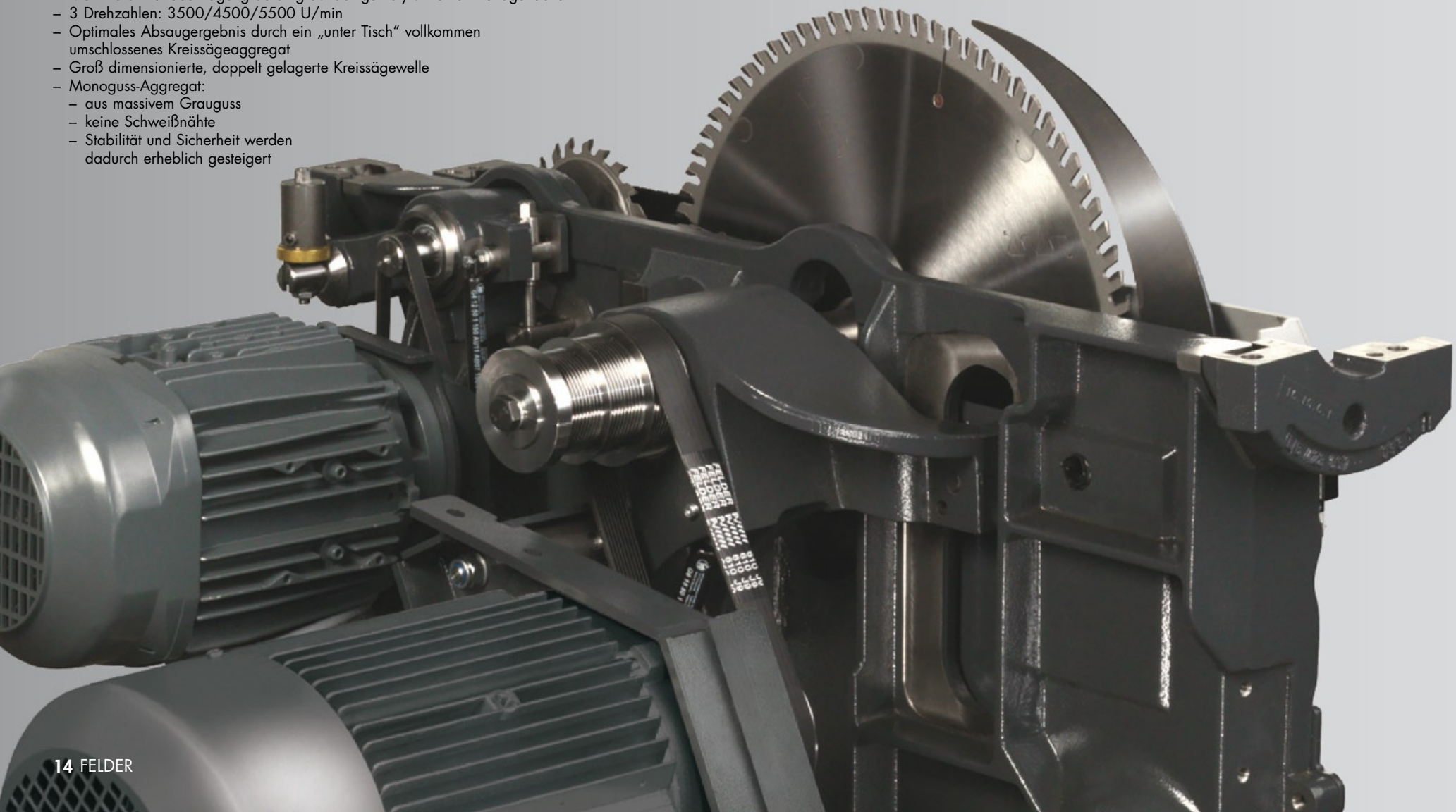

FELDER, langlebige Qualität und Präzision!

FELDER®

Perfekte Holzbearbeitung

Option: Nuten mit der Kreissäge

- abnehmbarem Kreissägeflansch
- herausnehmbarer Tischeinlage
- Einsatz von Nutwerkzeugen bis 19,5 mm

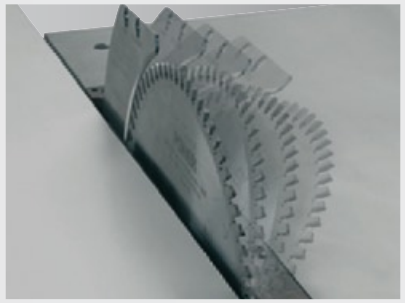

Null-Punkt-Schwenkung 90°–45° für maßgenaue Gehrungsschnitte

- 133 mm Schnitthöhe
- 94 mm Schnitthöhe bei 45°

Vorritzsägeaggregate Classic oder Automatic

Classic:
- Höhen- und Seiteneinstellung erfolgt manuell

Automatic:
- elektrische Höheneinstellung des Vorritzsägeblattes per Drehknopf
- Seiteneinstellung manuell
- beim Einschalten hebt sich das Vorritzsägeblatt automatisch in zuvor eingestelle Höhenposition und taucht nach Ausschalten wieder vollständig unter den Kreissägetisch

Schwenksegmentführung „Easy-Glide“:

In den Führungen der Schwenksegmente sorgt ein spezieller, höchstbelastbarer synthetischer Werkstoff für extreme Leichtgängigkeit und langlebige Präzision. Das Schwenkführungssystem arbeitet ohne Zugabe von Schmierstoffen absolut wartungsfrei und ist staubunempfindlich.

- Präzise, zwangsgeführte Doppelaufhängung
- Höchste Belastbarkeit
- Spielfreie Schwenkung
- Unempfindlich gegen Staub
- Absolut wartungsfrei
- Absolut schmierstofffrei

6 JAHRE FELDER Garantie
auf „Easy-Glide“, der Felder-Schwenk-Segmentführung!

K 975 | K 915 SERIE 900

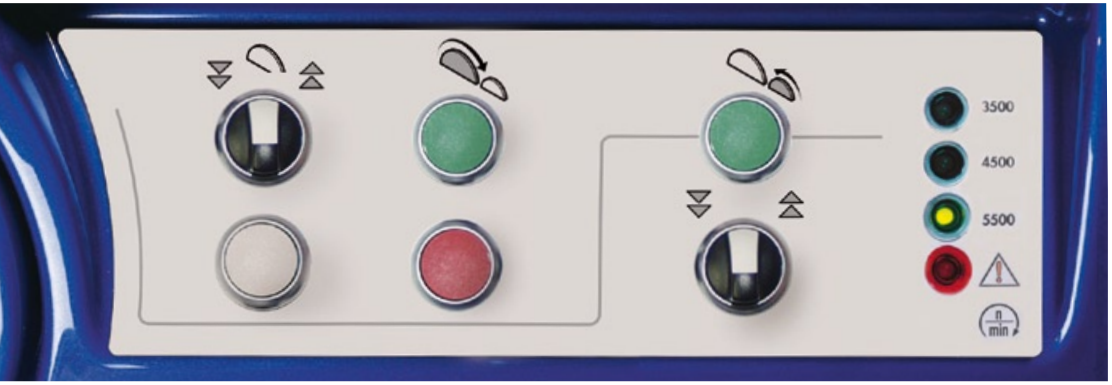

Standard: Elektrische Höhenverstellung Kreissäge

Zehntelmillimetergenaue Höheneinstellung über Drehknopf.
Für die Feineinstellung steht Ihnen ein Tastknopf zur Verfügung.
Manuelle Sägeblattschwenkung mit Anzeigeuhr.

„Power-Drive“ – nie wieder „kurbeln“

Mit „Power-Drive“ erhalten Sie zusätzlich zum K 900-Standard, elektrische Sägeblatthöhenverstellung, eine Sägeblattschwenkung der Extraklasse. Über Drehknöpfe für Schnelleinstellung wählen Sie Schnitthöhe und Schnittwinkel. Für die Feineinstellung steht Ihnen ein Tastknopf zur Verfügung. Rote LED-Ziffern zeigen Ihnen am Bedienfeld exakt Ihre Einstellwerte.

Beim Schwenken wird die Höheneinstellung kompensiert –
die LED-Ziffern zeigen Ihnen immer die IST-Schnitthöhe an.

„Digi-Drive“ – präziser geht´s nicht!

Mit „Digi-Drive“ steigen Sie in die absolute Topklasse ein: Per Tastatur geben Sie am Bedienfeld Sägeblatthöhe und -schwenkung ein, den Rest erledigt „Digi-Drive“ für Sie und bringt das Kreissägeaggregat in die gewünschte Position. Selbstverständlich können Sie Schnittprogramme und vieles mehr direkt am Bedienfeld managen!

K 700 SERIE 700

FELDER
Perfekte Holzbearbeitung

K 700 – die Präzisionskreissäge für die moderne Möbel-Manufaktur von heute!

Neben dem ansprechenden Design bietet die K 700 eine große Anzahl technischer Details, die bei einer Präzisionskreissäge in keinem Fall fehlen dürfen:

- Kreissägeaggregat in Präzisions-Doppelaufhängung
- Kreissägeaggregat mit Null-Punkt-Schwenkung
- Vorritzaggregat
- Alu-Formatschiebetisch „X-Roll“ mit Präzisionsführungen
- Hochpräzise Anschläge, genaueste Einstell- und Ablesefunktionen

K 700 S Plus SERIE 700

K 700 S Plus - Langlebige Präzision und garantierte FELDER-Qualität bei jedem Präzisionsschnitt!

Dass Größe, Leistung und Präzision nicht teuer sein müssen, beweist die K 700 S Plus!

Der Alu-Formatschiebetisch mit leichtgängigen „X-Roll"-Führungssystem und sechs Jahren Garantie überzeugt ebenso wie das Kreissägeaggregat in Präzisions-Doppelaufhängung mit Null-Punkt-Schwenkung.

Ausstattungspaket „Power-Drive"

Mit „Power-Drive" erhalten Sie zusätzlich zum Standard die elektrische Sägeblatthöhenverstellung. Über einen Drehknopf wählen Sie die Schnitthöhe. Rote LED-Ziffern zeigen Ihnen am Bedienfeld exakt Ihren Einstellwert.

- Elektrische Sägeblatt-Höhenverstellung
- LED-Anzeige am Bedienpult für Sägeblatthöhe
- Gradanzeige der Kreissäge-schwenkung im Handrad

FELDER
Perfekte Holzbearbeitung
K 700 S
POWER
FELDER
ROLL

K 700 SERIE 700
K 500 S SERIE 500

Das FELDER-Kreissägeaggregat „104“

Komplett aus Grauguss gefertigt, verfügt das neue Felder-Serie-Kreissägeaggregat „104“ über eine neue Dimension der Laufruhe und Effizienz:

- Schnitthöhe 104 mm bei Sägeblatt-Durchmesser 315 mm
- Elektrische Höhenverstellung mit digitaler LED-Anzeige (Option Serie 700)
- Zwangsgeführte Höhenverstellung durch Präzisionslinearführungen
- Optimales Absaugergebnis durch ein „unter Tisch“ vollkommen umschlossenes Kreissägeaggregat
- Groß dimensionierte, doppelt gelagerte Kreissägewelle
- Maximale Kraftübertragung durch großflächige Poly-V-Riemen-Auflagefläche
  Die elektronisch gewuchtete, doppelt gelagerte Kreissägewelle wird über Poly-V-Riemen angetrieben. Dabei wird die größtmögliche, verlustfreie Übertragung der Motorleistung zum Kreissägeblatt erreicht.

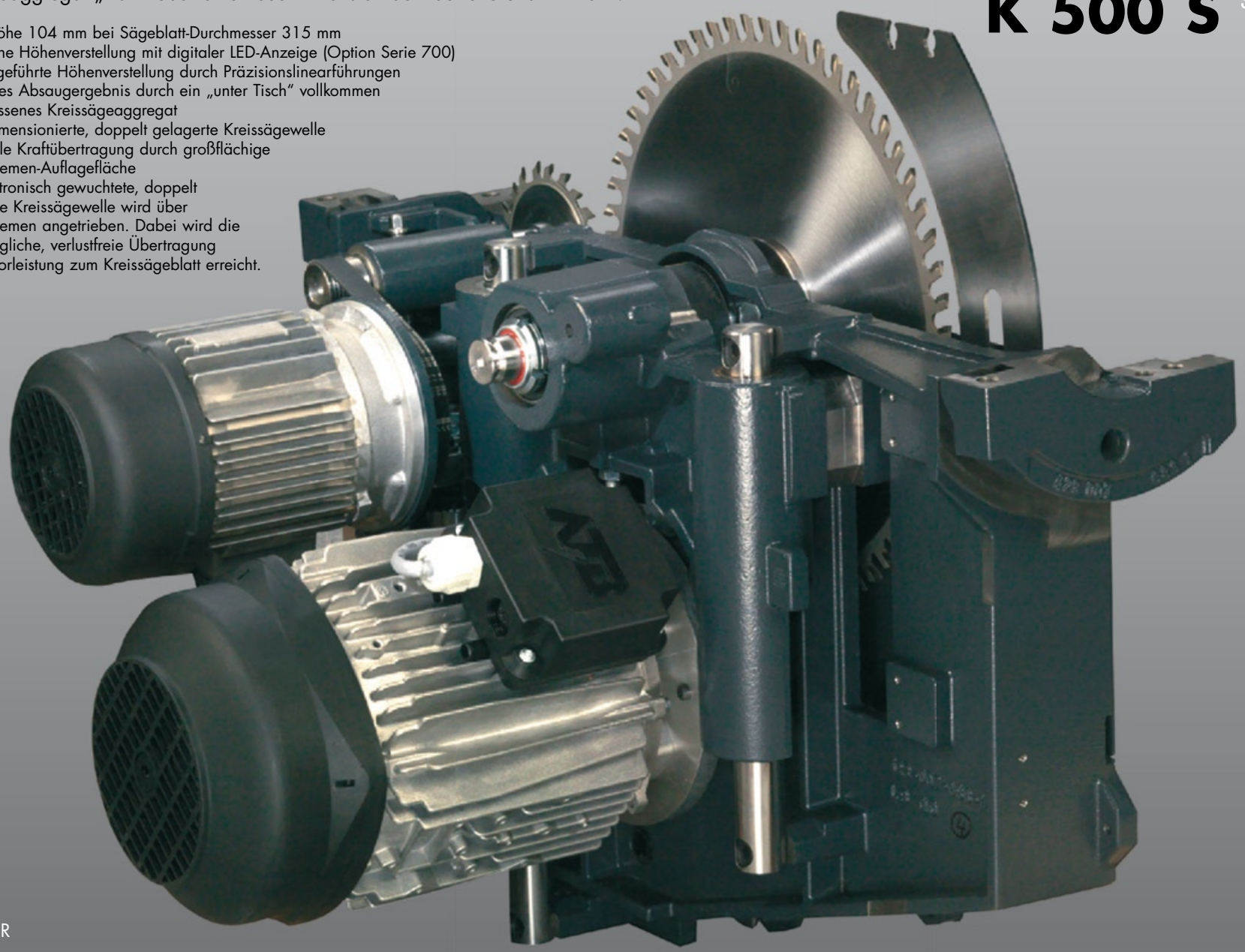

FELDER, längste Lebensdauer und beste Qualität!

FELDER®
Perfekte Holzbearbeitung

Schwenksegmentführung „Easy-Glide“:

In den Führungen der Schwenksegmente sorgt ein spezieller, höchstbelastbarer synthetischer Werkstoff für extreme Leichtgängigkeit und langlebige Präzision. Das Schwenkführungssystem arbeitet ohne Zugabe von Schmierstoffen absolut wartungsfrei und ist staubunempfindlich.

Vorritzsägeaggregat

Ausrissfreie Schnitte in Plattenmaterial mit Kunststoffbeschichtung garantiert das Vorritzaggregat. Das Vorritzsägeblatt ist bequem höhen- und seiteneinstellbar; Antriebsleistung des Vorritzaggregates „Industrie“: 1,0 PS.

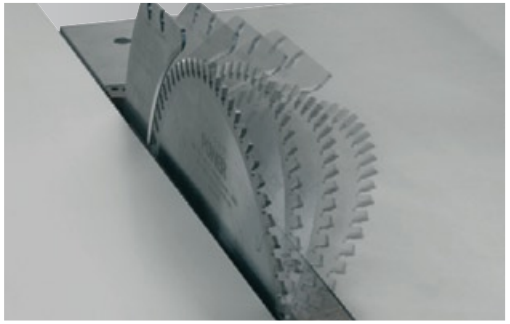

Null-Punkt-Schwenkung 90°–45° für maßgenaue Gehrungsschnitte

– 104 mm Schnitthöhe
– 73 mm Schnitthöhe bei 45°

Option: Nuten mit der Kreissäge

– abnehmbarem Kreissägeflansch
– herausnehmbarer Tischeinlage
– Einsatz von Nutwerkzeugen bis 19,5 mm

K 500 S SERIE 500

K 500 S – große Leistung und Präzision zum kleinst möglichen Einstiegspreis!

Wenn Sie Leistung, Präzision und Qualität zum geringstmöglichen Preis suchen, sind Sie bei der K 500 S genau richtig!

Schon die ersten Schnitte mit dem Felder Formatschiebetisch „X-Roll“ werden Sie begeistern.

- Schnitthöhe 104 mm bei Sägeblattdurchmesser 315 mm
- Stabiles und kompaktes Kreissägeaggregat für langjährige Zufriedenheit
- Schwenksegmentführung „Easy-Glide“ mit 6 Jahren Garantie
- Null-Punkt-Schwenkung für maßgenaue Gehrungsschnitte
- Maximale Kraftübertragung durch großflächige Poly-V-Riemen-Auflagefläche
- Doppelaufhängung
- Option: Nuten mit der Kreissäge
- Option: Vorritzsägeaggregat

K 500 SERIE 500

FELDER®

Perfekte Holzbearbeitung

K 500 – die preiswerte Kreissäge für professionelle Qualitäts- und Präzisionsarbeiten

Die Kreissägeschwenkung 90°–45°, der Profi-Kreissägeanschlag auf Rundwellenführung und der Alu-Formatschiebetisch „X-Roll“ gehören zu den Standards der Felder K 500.

Für noch mehr Leistung sorgt das K 500-Professional-Paket mit Formatschiebetisch 2050 mm und Auslegertisch.

- Schnitthöhe 102 mm bei Sägeblattdurchmesser 315 mm
- Stabiles und kompaktes Kreissägeaggregat für langjährige Zufriedenheit
- Maximale Kraftübertragung durch großflächige Poly-V-Riemen-Auflagefläche
- Doppelaufhängung
- Option: Nuten mit der Kreissäge
- Option: Vorritzsägeaggregat

Wählen Sie Ihre Formatkreissäge:

SERIE 900

K 915 Standard
Formatkreissäge

- Motorstärke 5,5 PS (4,0 kW)
- Kreissäge-Drehzahl 4800 U/min
- Schnitthöhe 104 mm
- Elektrische Höhenverstellung
- Kreissägeschwenkung 90°–45°
- Kreissägeblatt-Ø max. 315 mm
- Alu-Formatschiebetisch eloxiert mit Präzisions-Führungssystem „X-Roll“
- Formatschnittlänge 2050 mm (Option 2500, 2800, 3200, 3700 mm)
- Schnittbreite 800 mm (Option 1250 mm)
- Vorritzsägeaggregat (Option)
- Doppel-Gehrungsanschlag 1100 mm

K 915 Professional
Formatkreissäge

- Motorstärke 5,5 PS (4,0 kW)
- Kreissäge-Drehzahl 4800 U/min
- Schnitthöhe 104 mm
- Elektrische Höhenverstellung
- Kreissägeschwenkung 90°–45°
- Kreissägeblatt-Ø max. 315 mm
- Alu-Formatschiebetisch eloxiert mit Präzisions-Führungssystem „X-Roll“
- Schnittbreite 800 mm (Option 1250 mm)
- Vorritzsägeaggregat (Option)
- Absaugrohrführung (Option)

Professional-Ausstattung
+ Formatschnittlänge 2500 mm (Option 2800, 3200, 3700 mm)
+ Auslegertisch 1300 am Formatschiebetisch mit Teleskoparm
+ Doppel-Gehrungsanschlag 2600 mm am Auslegertisch

K 975 Professional
Formatkreissäge

- Motorstärke 5,5 PS (4,0 kW)
- Kreissäge-Drehzahlen 3500, 4500 und 5500 U/min
- Schnitthöhe 133 mm
- Kreissägeblatt-Ø max. 400 mm
- Elektrische Höhenverstellung
- Kreissägeschwenkung 90°–45°
- Alu-Formatschiebetisch eloxiert mit Präzisions-Führungssystem „X-Roll“
- Schnittbreite 800 mm (Option 1250 mm)
- Vorritzsägeaggregat (Option)
- Kreissäge-Oberschutz

Professional-Ausstattung
+ Formatschnittlänge 2500 mm (Option 2050, 2800, 3200, 3700 mm)
+ Auslegertisch 1300 am Formatschiebetisch mit Teleskoparm
+ Doppel-Gehrungsanschlag 2600 mm am Auslegertisch

Auf Wunsch: K 915 Standard, K 915 Professional, K 975 Professional mit „Power-Drive“ oder „Digi-Drive“ Ausstattung!

Ausstattungspaket „Power-Drive“
+ Elektrische Winkelverstellung 90°–45°
+ LED-Anzeige am Bedienpult für Sägeblatthöhe
+ LED-Anzeige am Bedienpult für Sägeblattwinkel

Ausstattungspaket „Digi-Drive“
+ Elektrische Winkelverstellung 90°–45°
+ Positioniersteuerung für Sägeblatthöhe mit LED-Anzeige
+ Positioniersteuerung für Sägeblattwinkel mit LED-Anzeige

SERIE 700

K 700
Formatkreissäge

- Motorstärke 4,0 PS (3,0 kW)
- Kreissäge-Drehzahl 4800 U/min
- Schnitthöhe 104 mm
- Kreissägeschwenkung 90°–45°
- Kreissägeblatt-Ø max. 315 mm
- Alu-Formatschiebetisch mit Präzisions-Führungssystem
- Formatschnittlänge 1300 mm (Option 2050, 2500 mm)
- Schnittbreite 800 mm (Option 1250 mm)
- Vorritzsägeaggregat (Option)
- Doppel-Gehrungsanschlag 1100 mm

Auf Wunsch:
Ausstattungspaket „Power-Drive“
+ Elektrische Sägeblatt-Höhenverstellung
+ LED-Anzeige am Bedienpult für Sägeblatthöhe
+ Gradanzeige der Kreissägeschwenkung im Handrad

K 700 Professional
Formatkreissäge

- Motorstärke 4,0 PS (3,0 kW)
- Kreissäge-Drehzahl 4800 U/min
- Schnitthöhe 104 mm
- Kreissägeschwenkung 90°–45°
- Kreissägeblatt-Ø max. 315 mm
- Schnittbreite 800 mm (Option 1250 mm)
- Vorritzsägeaggregat (Option)

Professional-Ausstattung
+ Alu-Formatschiebetisch eloxiert mit Präzisions-Führungssystem „X-Roll“
+ Formatschnittlänge 2050 mm
+ Auslegertisch 1100 am Formatschiebetisch mit Teleskoparm
+ Doppel-Gehrungsanschlag 2600 mm

Auf Wunsch:
Ausstattungspaket „Power-Drive“
+ Elektrische Sägeblatt-Höhenverstellung
+ LED-Anzeige am Bedienpult für Sägeblatthöhe
+ Gradanzeige der Kreissägeschwenkung im Handrad

SERIE 700

K 700 S Professional
Formatkreissäge

- Motorstärke 5,5 PS (4,0 kW)
- Schnitthöhe 104 mm
- Kreissäge-Drehzahl 4800 U/min
- Kreissägeschwenkung 90°–45°
- Kreissägeblatt-Ø max. 315 mm
- Alu-Formatschiebetisch eloxiert mit Präzisions-Führungssystem „X-Roll"
- Formatschnittlänge 2500 mm (Option 2800, 3200, 3700 mm)
- Schnittbreite 800 mm (Option 1250 mm)
- Vorritzsägeaggregat (Option)
- Auslegertisch 1300 am Formatschiebetisch mit Teleskoparm
- Doppel-Gehrungsanschlag 2600

Auf Wunsch:
Ausstattungspaket „Power-Drive"
- Elektrische Sägeblatt-Höhenverstellung
- LED-Anzeige am Bedienpult für Sägeblatthöhe
- Gradanzeige der Kreissägeschwenkung im Handrad

K 700 S Plus
Formatkreissäge

- Motorstärke 7,5 PS (5,5 kW)
- Schnitthöhe 104 mm
- Kreissäge-Drehzahl 4800 U/min
- Kreissägeschwenkung 90°–45°
- Kreissägeblatt-Ø max. 315 mm
- Alu-Formatschiebetisch eloxiert mit Präzisions-Führungssystem „X-Roll"
- Schnittbreite 800 mm (Option 1250 mm)
- Vorritzsägeaggregat (Option)
- Doppel-Gehrungsanschlag 2600

Plus-Ausstattung
- Formatschnittlänge 2800 mm (Option 3200, 3700 mm)
- Auslegertisch 1500 am Formatschiebetisch mit Teleskoparm
- Kreissäge-Oberschutz
- Stern-Dreieck-Start

Auf Wunsch:
Ausstattungspaket „Power-Drive"
- Elektrische Sägeblatt-Höhenverstellung
- LED-Anzeige am Bedienpult für Sägeblatthöhe
- Gradanzeige der Kreissägeschwenkung im Handrad

SERIE 500

K 500
Formatkreissäge

- Motorstärke 4,0 PS (3,0 kW)
- Kreissäge-Drehzahl 4800 U/min
- Schnitthöhe max. 102 mm
- Säge schwenkbar 90°–45°
- Kreissägeblatt-Ø max. 315 mm
- Alu-Formatschiebetisch mit Präzisions-Führungssystem
- Formatschnittlänge 1000 mm (Option 1300, 2050 mm)
- Schnittbreite 800 mm (Option 1250 mm)
- Vorritzaggregat (Option)
- Doppel-Gehrungsanschlag 1300 mm

K 500 P
Formatkreissäge

- Motorstärke 4,0 PS (3,0 kW)
- Kreissäge-Drehzahl 4800 U/min
- Schnitthöhe max. 102 mm
- Säge schwenkbar 90°–45°
- Kreissägeblatt-Ø max. 315 mm
- Alu-Formatschiebetisch eloxiert mit Präzisions-Führungssystem „X-Roll"
- Schnittbreite 800 mm (Option 1250 mm)
- Vorritzaggregat (Option)

Professional-Ausstattung
- Formatschnittlänge 2050 mm
- Auslegertisch 1100 am Formatschiebetisch mit Teleskoparm
- Ausleger-Ablänganschlag 2600 mm

K 500 S
Formatkreissäge

- Motorstärke 5,5 PS (4,0 kW)
- Kreissäge-Drehzahl 4800 U/min
- Schnitthöhe 104 mm
- Säge schwenkbar 90°–45°
- Kreissägeblatt-Ø max. 315 mm
- Alu-Formatschiebetisch eloxiert mit Präzisions-Führungssystem „X-Roll"
- Formatschnittlänge 2500 mm (Option 2800, 3200 mm)
- Schnittbreite 800 mm (Option 1250 mm)
- Vorritzaggregat (Option)
- Auslegertisch 1300 am Formatschiebetisch mit Teleskoparm
- Doppel-Gehrungsanschlag 2600 mm

Technische Daten, individuelle Ausstattungsmöglichkeiten:	K 500	K 500 Professional	K 500 S	K 700	K 700 Professional	K 700 S	K 700 S Plus	K 915	K 915 Professional	K 975 Professional
Elektrik										
3x 400 V Motorspannung	S	S	S	S	S	S	S	S	S	S
1x 230 V, 4,0 PS (3,0 kW)*	O	O	O	O	O	O	O	-	-	-
1x 230 V, 5,0 PS (3,6 kW)* mit stufenloser Drehzahlregelung	-	-	-	O	O	O	O	-	-	-
Stufenlose Drehzahlregelung aller Hauptantriebe mit Softstart (ersetzt Stern-Dreieck-Anlauf), für 3x 230 V oder 3x 400 V; nur für 7,5 PS (5,5 kW)	-	-	-	O	O	O	O	-	-	-
Elektronische Drehzahlanzeige (nur für 3 Drehzahlen)	-	-	-	-	-	-	-	-	-	S
50 Hz Motorfrequenz	S	S	S	S	S	S	S	S	S	S
4,0 PS (3,0 kW)*	S	S	-	S	S	-	-	-	-	-
5,5 PS (4,0 kW)*	O	O	S	O	O	S	-	S	S	S
7,5 PS (5,5 kW)*	-	-	O	O	O	O	S	O	O	O
10,0 PS (7,35 kW)*	-	-	-	O	O	O	O	O	O	O
Stern-Dreieck-Start ab 7,5 PS notwendig!	-	-	O	O	O	O	S	O	O	O
Potentialfreier Kontakt	-	-	-	-	-	-	-	O	O	O
Betriebsstundenzähler	-	-	-	O	O	O	O	O	O	O
3-Phasen-CEE-Kupplung für Zusatzgeräte mit zeitverzögerter Zuschaltung	-	-	-	O	O	O	O	-	-	-
3-Phasen-CEE-Kupplung mit Hauptschalter geschalten	-	-	-	O	O	O	O	-	-	-
Kreissägeeinheit und Vorritzer										
Kreissäge mit Sägeblattschwenkung 90°–45°, Schnitthöhe max. 104 mm bei Blattdurchmesser 315 mm, Drehzahl 4800 U/min	-	-	S	S	S	S	S	S	S	-
Kreissäge mit Sägeblattschwenkung 90°–45°, Schnitthöhe max. 102 mm	S	S	-	-	-	-	-	-	-	-
Schnitthöhe 133 mm, 3 Drehzahlen (3500/4500/5500 U/min)	-	-	-	-	-	-	-	-	-	S
Elektrische Höhenverstellung Kreissäge	-	-	-	O	O	O	O	S	S	S
Digitalanzeige Kreissäge Höhe (nur in Kombination mit Pos. 200)	-	-	-	O	O	O	O	-	-	-
Gradanzeige der Kreissägeschwenkung im Handrad	-	-	O	O	O	O	O	S	S	S
Vorbereitung für Verstellschlitzwerkzeuge bis 19,5 mm Breite	O	O	O	O	O	O	O	O	O	O
Elektrische Winkelverstellung	-	-	-	-	-	-	-	O	O	O
LED-Anzeige für Winkel und Höhe	-	-	-	-	-	-	-	O	O	O
2-Achssteuerung für Winkel und Höhe	-	-	-	-	-	-	-	O	O	O
Kreissägeanschlag feineinstellbar	O	O	O	O	O	O	O	O	O	O
Mechanisch angetriebener Vorritzer-Ø 80 mm mit Hauptkreissägeblatt-Ø 250 mm	O	O	-	-	-	-	-	-	-	-
Mechanisch angetriebener Vorritzer-Ø 100 mm mit Hauptkreissägeblatt-Ø 300 mm	-	-	O	O	O	O	O	-	-	-
Elektrisch angetriebener Vorritzer-Ø 100 mm mit Hauptkreissägeblatt-Ø 300 mm	-	-	O	O	O	O	O	-	-	-
Vorritzersägeaggregat „Classic“, 1,5 PS (1,1 kW), Vorritzer höhen- und seiteneinstellbar	-	-	-	-	-	-	-	O	O	O
Vorritzerhöhenverstellung „Automatik”, elektrisch mit Automatik beim Ein- und Ausschalten	-	-	-	O	O	O	-	-	O	-
Schnittbreite 800 mm, min. Transportbreite 800 mm	S	S	-	-	-	-	-	-	-	-

	K 500	K 500 Professional	K 500 S	K 700	K 700 Professional	K 700 S	K 700 S Plus	K 915	K 915 Professional	K 975 Professional
Schnittbreite 800 mm mit voller Tischbreite, min. Transportbreite 800 mm	O	O	S	-	-	-	-	-	-	-
Schnittbreite 800 mm mit voller Tischlänge, min. Transportbreite 1000 mm	-	-	-	S	S	S	S	S	S	S
Schnittbreite 1250 mm, min. Transportbreite 800 mm	O	O	O	-	-	-	-	-	-	-
Schnittbreite 1250 mm, min. Transportbreite 1000 mm	-	-	-	O	O	O	O	O	O	O
Elektronische Digitalanzeige am Kreissägeanschlag inkl. Feineinstellung	-	-	-	O	O	O	O	O	O	O
Absaugrohrführung für Schnittbreite 800/1250 mm	-	-	-	O	O	O	-	O	O	-
Kreissägeschutz EURO II Standard	S	S	S	S	S	S	-	S	S	-
Kreissägeoberschutz	-	-	-	O	O	O	S	O	O	S
Komfortverstellung für Kreissägeoberschutz	-	-	-	O	O	O	O	O	O	O
Formatschiebetisch, Zapf- und Schlitztische										
Formatschiebetisch K, Schnittlänge 1000 mm**	S	-	-	-	-	-	-	-	-	-
Formatschiebetisch M, Schnittlänge 1300 mm**	O	-	-	S	-	-	-	-	-	-
Formatschiebetisch L, Schnittlänge 2050 mm**	O	S	-	O	S	-	-	S	-	O
Formatschiebetisch F, Schnittlänge 2500 mm, eloxiert**	-	-	S	-	-	S	-	O	S	S
Formatschiebetisch X, Schnittlänge 2800 mm, eloxiert**	-	-	O	-	-	O	S	O	O	O
Formatschiebetisch XL, Schnittlänge 3200 mm, eloxiert**	-	-	O	-	-	O	O	O	O	O
Formatschiebetisch XXL, Schnittlänge 3700 mm, eloxiert**	-	-	-	-	-	O	O	O	O	O
Formatschiebetisch eloxiert	O	S	S	O	S	S	S	S	S	S
Schaltstelle am Schiebetisch	-	-	-	O	O	O	O	O	O	O
Auslegertisch und Längsanschläge										
Auslegertisch 1100 für Schiebetisch 1000–2050, Serie 500	O	S	-	-	-	-	-	-	-	-
Auslegertisch 1300 für Schiebetisch 1300–3200, Serie 500	O	O	S	-	-	-	-	-	-	-
Auslegertisch 1100 für Schiebetisch 1300–2050 mm	-	-	-	O	S	-	-	-	-	-
Auslegertisch 1300 für Schiebetisch 1300–2500 mm	-	-	-	O	O	S	-	O	S	S
Auslegertisch 1500 für Schiebetisch 2500–3700 mm	-	-	-	-	-	W	S	O	W	W
Ablänganschlag 1100 mm für alle Schiebetische	-	-	-	S	O	O	O	S	O	O
Ablänganschlag 1300 mm für alle Schiebetische	S	O	O	-	-	-	-	-	-	-
Teleskopanschlagverlängerung für Ablänganschlag von 1100 mm auf 2000 mm	-	-	-	O	O	O	O	O	O	O
Teleskopanschlagverlängerung für Ablänganschlag von 1300 mm auf 2050 mm	O	O	O	-	-	-	-	-	-	-
Ausleger-Ablänganschlag 2600 mm, Serie 500	O	S	S	-	-	-	-	-	-	-
Ausleger-Ablänganschlag 2600 mm, System „X-Roll“	-	-	O	O	S	S	S	O	S	S
Ausleger-Ablänganschlag 2600 mm statt Ablänganschlag 1300 mm	O	-	-	-	-	-	-	-	-	-
Ausleger-Ablänganschlag 2600 mm statt Ablänganschlag 1100 mm	-	-	-	O	-	-	-	O	-	-
Ausleger-Ablänganschlag 3200 mm mit 2 Queranschlagbacken statt 2600 mm (nur in Kombination mit Pos. 166 oder 168)	-	-	-	O	O	O	O	O	O	O

* Leistungsangabe mit S6/40 %, ** Schnittlänge mit Auslegertisch bei max. Schnitthöhe, S ... Standardausstattung, W ... Wahlmöglichkeit ohne Aufpreis, - ... nicht lieferbar, O ... Option

FELDER®

Perfekte Holzbearbeitung

	K 500	K 500 Professional	K 500 S	K 700	K 700 Professional	K 700 S	K 700 S Plus	K 915	K 915 Professional	K 975 Professional
Gradraster-INDEX-System für Ausleger-Ablänganschlag	O	O	O	O	O	O	O	O	O	O
Gradraster-INDEX-System mit Längenkompensation für Ausleger 1300/1500	-	-	-	O	O	O	O	O	O	O
Ablänganschlag Digital 1900 mm mit Teleskopverlängerung auf 3200 mm für Ausleger 1500	-	-	-	-	-	O	O	O	O	O
Ablänganschlag Digital 3200 mm mit Teleskopverlängerung auf 3200 mm für Ausleger 1500	-	-	-	-	-	O	O	O	O	O
Wichtiges Zubehör										
Fahreinrichtung	O	O	-	O	O	O	O	-	-	-
Abklappvorrichtung für Vorschubapparat (nicht in Kombination mit Ausleger 1300 möglich)	O	O	-	-	O	-	-	-	-	-
Zusätzlicher Ausleger mit Bodenstützrolle	O	O	O	O	O	O	O	O	O	O
Einstellbare Bodenschiene für Ausleger mit Bodenstützrolle (Länge 4500 mm) (601-129)	O	O	O	O	O	O	O	O	O	O
Allgemeines										
Arbeitshöhe in mm	890	890	890	890	890	890	890	890	890	890
Min. Transportbreite in mm	800	800	800	1000	1000	1000	1000	1000	1000	1000
Absauganschluss-Ø in mm Kreissäge/Kreissägeschutz (Oberschutz)	120/50	120/50	120/50	120/50 (80)	120/50 (80)	120/50 (80)	120/80	120/50 (80)	120/50 (80)	120/80
Gewicht kg (bei durchschnittlicher Ausstattung)	350	400	600	490	550	730	780	685	785	885

* Leistungsangabe mit S6/40 %, ** Schnittlänge mit Auslegertisch bei max. Schnitthöhe, S ... Standardausstattung, W ... Wahlmöglichkeit ohne Aufpreis, - ... nicht lieferbar, O ... Option

Abmessungen: Serie 900

Formatschiebetisch mm	2050	2500	2800	3200	3700
A mm	890	890	890	890	890
B^1 mm	3743	3743	3743	3743	3743
B^2 mm	4178	4178	4178	4178	4178
B^3 mm	3743	3743	3743	3743	3743
B^4 mm	4178	4178	4178	4178	4178
C mm	4640	5540	6140	6940	7940

Serie 700

Formatschiebetisch mm	1300	2050	2500	2800	3200
A mm	890	890	890	890	890
B^1 mm	2255	2255	2255	2255	2255
B^2 mm	2755	2755	2755	2755	2755
B^3 mm	3700	3700	3700	3700	3700
B^4 mm	4200	4200	4200	4200	4200
C mm	2980	4480	5380	5980	6780

Serie 500

Formatschiebetisch mm	1000	1300	2050	2500	2800	3200
A mm	890	890	890	890	890	890
B^1 mm	1200	1200	1200	–	–	–
B^2 mm	1450	1450	1450	–	–	–
B^3 mm	3590	3590	3590	3590	3590	3590
B^4 mm	4040	4040	4040	4040	4040	4040
C mm	2380	2980	4480	5380	5980	6780

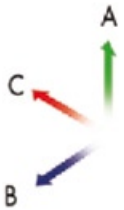

A = Arbeitshöhe, B^1 = ohne Ausleger (Schnittbreite 800 mm), B^2 = ohne Ausleger (Schnittbreite 1250 mm), B^3 = Schnittbreite 800 mm, B^4 = Schnittbreite 1250 mm, C = mm

Mehr Details finden Sie im Internet!

Doppelschnitt-Gehrungslehre DGL 690

Mit der Doppelschnitt-Gehrungslehre DGL 690 werden präzise Gehrungsschnitte ab sofort zum Kinderspiel. Zwei gegenläufig über Lupe ablesbare Gradskalen ermöglichen Ihnen das präzise Einstellen jedes Winkelschnittes zwischen 0°–90°. Rechtwinkelige Rahmen-Eckverbindungen mit unterschiedlichen Rahmenstückbreiten können nach errechneter Winkeleinstellung (mit der Formel tan a B/A) mit nur einer Einstellung an der Doppelschnitt-Gehrungslehre DGL 690 bearbeitet werden. Die Doppelschnitt-Gehrungslehre kann mit dem jeweilig passenden Aufnahmesystem auf jeden Formattisch montiert werden.

400-155 DGL

430-154
Felder-Aufnahme

Elektronische Doppelschnitt-Gehrungslehre EGL 1350

Einzigartig! Die patentierte Doppelschnitt-Gehrungslehre von Felder ermöglicht Ihnen Gehrungsschnitte verschieden breiter Werkstücke in jedem beliebigen Winkel!
So einfach funktioniert´s: Geben Sie per Tastatur am integrierten Computer den gewünschten Gesamt-Winkel g, die Werkstückbreiten A und B ein – Einstellwerte a + b ablesen und die Doppelgehrungslehre einstellen! Die Anschlagbacken an den Anschlaglinealen können bis 1350 mm per Skala eingestellt werden. Je nach eingestelltem Winkel stehen Ihnen zur Längenkompensation Noniusskalen zur Verfügung – damit Sie auch bei Winkelschnitten exakt die Werkstücklänge einstellen können.

401-152 EGL

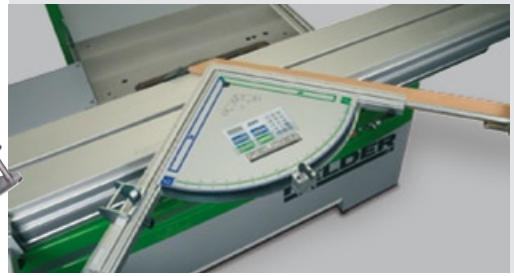

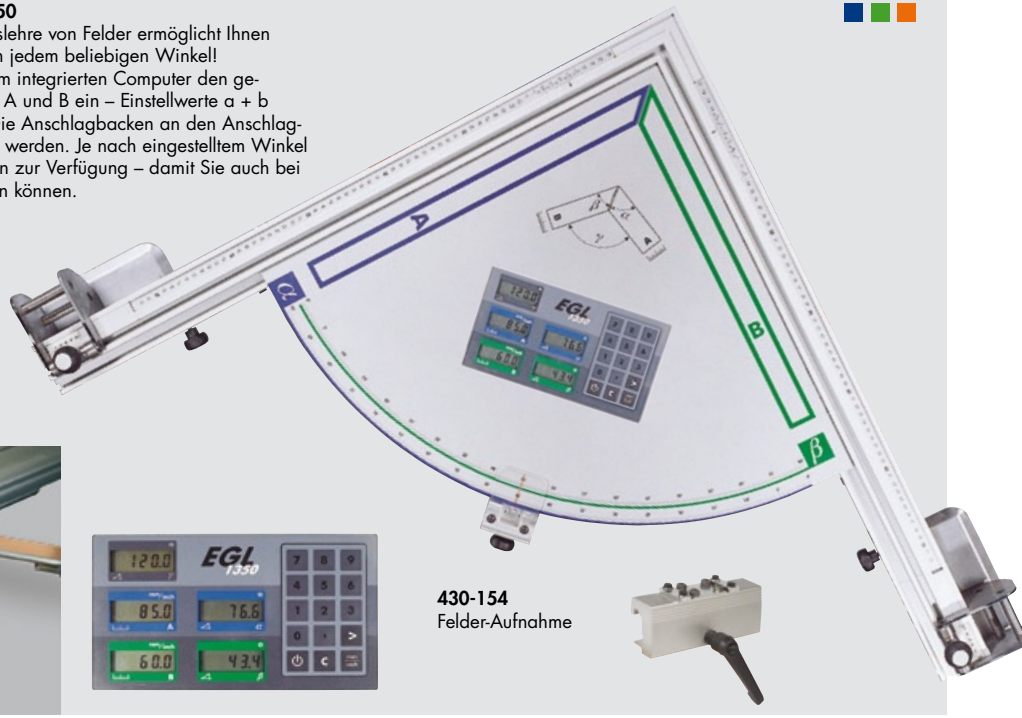

430-154
Felder-Aufnahme

Abstützfuß für Schiebetisch

empfohlen für alle Maschinen mit Fahreinrichtungen und Schnittlängen ab 2000 mm

440-101

Zweite Auflageschiene am Auslegertisch 1300 + 1500

601-124

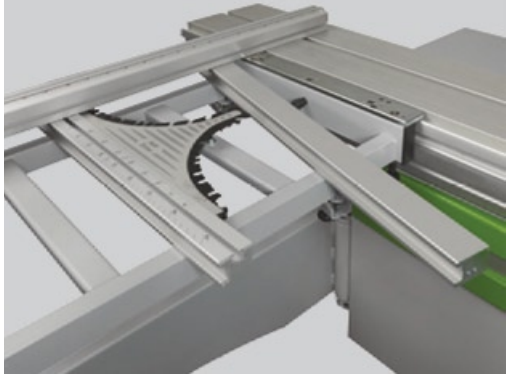

Transport- und Montagewagen für Auslegertisch

Endlich: Schnell, komfortabel und ohne Kraftaufwand können Sie nun mit Hilfe des Transport- und Montagewagens Ihren Auslegertisch ab- und aufbauen. Und noch ein positiver Nebeneffekt: Ihr Auslegertisch ist aufgeräumt! Der Transport- und Montagewagen ist für alle Felder-Holzbearbeitungsmaschinen mit Auslegertisch geeignet.

420-230

In 12 Sekunden Ausleger montiert!

Maschinenausstattung und Zubehör passend für Maschinenmodell: Serie 900 Serie 700 Serie 500

GER KP

Aufnahmesystem für Ablänganschlag 1300
auf Schiebetisch „X-Roll“

440-103

Ablänganschlag 1300 mm
ohne Aufnahmeset

503-170

Ablänganschlagverlängerung für Anschlag 503-170
auf 2050 mm

503-111

Ablänganschlagbacken für Anschlag 1300 (503-170)

503-144

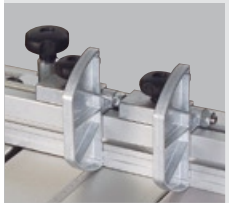

Doppelgehrungs-Schnellklemmsystem
für Ablänganschlag an Alu-Formatschiebetischen. Gehrungsschnitte zwischen +45° und –45° sind für Profis eine absolute Notwendigkeit. Mit dem Doppelgehrungs-Schnellklemmsystem können Sie leichtgängig und präzise den Ablänganschlag stufenlos in jeder beliebigen Gradeinstellung justieren und klemmen. Die mitgelieferte Gradskala ist in 1°-Schritte unterteilt.

430-132

Ablänganschlag-backen

430-135+1

Nutenstein M10
für alle Alu-Formatschiebetische

400-220

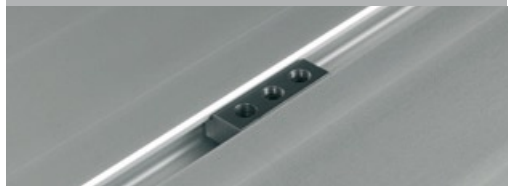

Auslegerverlängerung mit Werkstückrolle
(nicht bei K 500 S)

440-102

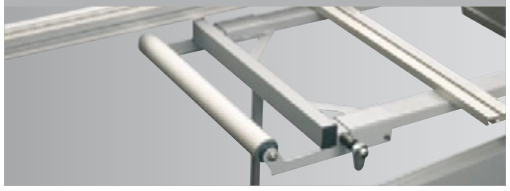

Ablänganschläge
Mit Längsanschlagbacken und integrierter Ableseoptik. Der ausziehbare Teleskopanschlagbacken hat eine zusätzliche Werkstückauflage und kann an jeder gewünschten Position geklemmt werden und ermöglicht präzise Ablängschnitte.

430-048+1 **2600 mm**
430-049 **3200 mm + 2 Backen**

430-130+1 **1100 mm**

Die Ablänganschlagverlängerung für Anschlag 430-130+1
Sie lässt sich in den Standard-Ablänganschlag 1100 stirnseitig in das Aluminiumprofil einschieben. Die Skala und der schwere Gussanschlagbacken ermöglichen präzise Ablängschnitte bis 2000 mm.

430-134

Ablänganschlagbacken Digital
Zusätzlicher Ablänganschlagbacken Digital mit Klappe links für kurze Werkstücke; für Ablänganschlag 3200 mm

604-118

Parallelanschlag für Formatschiebetische
Das ideale Zubehör für Parallelschnitte am Formatschiebetisch! Sie nutzen die Auflagefläche Ihres Format- und Auslegertisches in Verbindung mit dem Parallelanschlag und garantieren so ein exaktes Aufliegen des zu bearbeitenden Werkstückes. Der Parallelanschlag wird am Schiebetisch angekoppelt, die integrierte Skala 25–1000 mm lässt sich über Lupe exakt ablesen.

430-149

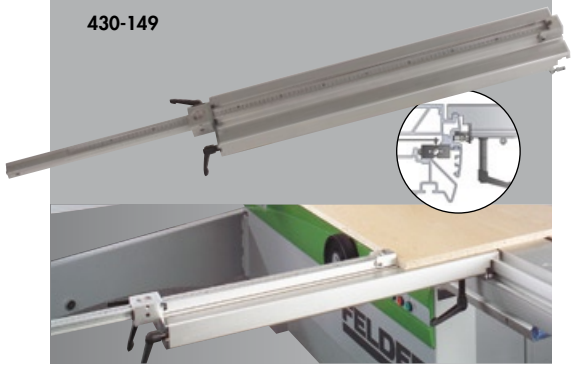

Tischverlängerung mit F-Koppelung
(F = „flach") aus massivem Maschinenguss hat ein „Einhebel"-Klemmsystem. Sie können daher schnell und ohne Werkzeug die Tischverlängerung an Ihrer Maschine an- und abbauen. Die stirnseitig am Koppelteil angebrachten Justierschrauben ermöglichen die optimale Einstellung der Tischverlängerung flächenbündig und flächenfluchtend zum verlängerten Maschinentisch.
Breite 150 mm, Länge 500 mm

01.1.001

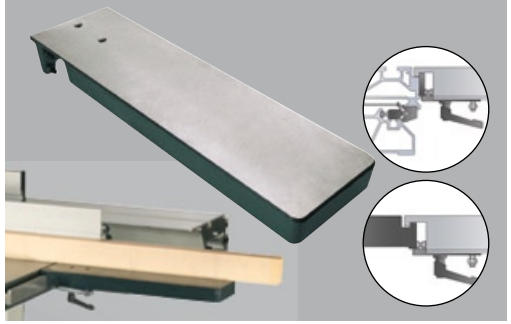

Alu-Tischverlängerung mit P-Koppelung
(P = „Prisma") aus eloxiertem Aluminium ist stark verrippt und kann an allen Felder-Formattischen „X-Roll" verwendet werden. Das Einhebel-Klemmsystem garantiert das schnelle Auf- und Abbauen der Tischverlängerung in Sekunden. Die stirnseitig am Koppelteil angebrachten Justierschrauben ermöglichen die optimale Einstellung der Tischverlängerung flächenbündig und flächenfluchtend zum Formattisch.
Breite 150 mm, Länge 400 mm

430-104

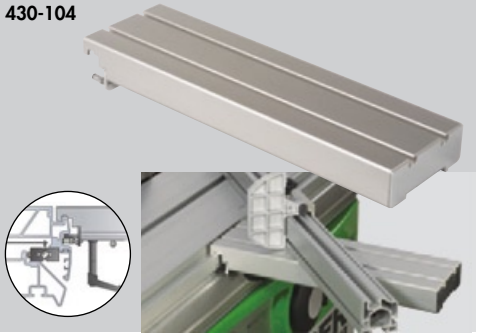

Alu-Tischverlängerung mit F-Koppelung
(F = „flach") aus eloxiertem Aluminium hat durch ihr Zweikammernsystem eine enorm hohe Stabilität. Ein „Zweihebel"-Klemmsystem garantiert das schnelle Auf- und Abbauen der Tischverlängerung in Sekunden ohne Werkzeug.
Breite 300 mm, Länge 500 mm

01.2.140

Zusätzlicher Ausleger mit Bodenstützrolle für Schiebetisch „X-Roll"

601-128

Einstellbare Bodenschiene für Ausleger mit Bodenstützrolle
Gesamtlänge 4,5 m – bestehend aus 3 Segmenten

601-129

Tischverlängerung mit Abstützfuß, Länge 1000 mm
Ohne Hilfe und ohne Kraftaufwand ist es nun möglich, lange und schwere Werkstücke zu bearbeiten! Das groß dimensionierte, dickwandige, 1000 mm lange und eloxierte Aluminiumprofil erlaubt höchste Belastungen. Der Abstützfuß ist auf verschiedenste Arbeitshöhen von 450 bis 1000 mm sekundenschnell einstellbar. Breite 150 mm, Länge 1000 mm

400-104

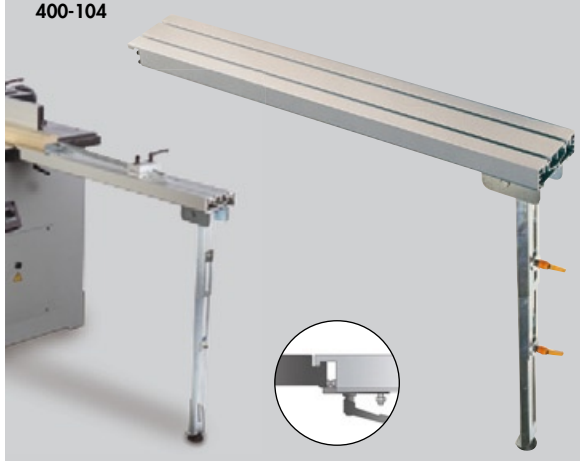

Tischverlängerung für Rundwelle
Tischverlängerung mit Abstützfuß für Aufnahme auf allen Maschinen mit Rundwellenführung. (Ø min = 40 mm, Ø max = 50 mm) Höheneinstellung über Teleskopabstützfuß von 510 bis 930 mm. Breite 150 mm, Länge 800 mm

503-156

Maschinenausstattung und Zubehör passend für Maschinenmodell: Serie 900 Serie 700 Serie 500

GER KP

Zusätzliches Kreissägeanschlaglineal 1200 mm

600-101

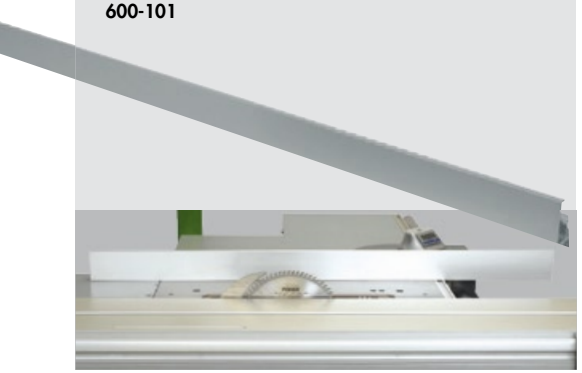

Absetzlineal für Kreissägeanschlag
mit Aufnahmebohrung für Kreissäge-Zusatzanschlag. Ideal für Absetzarbeiten kurzer Werkstücke, passend für Felder-Maschinen. Lineallänge = 500 mm

410-099

Exzenterniederhalter
Der Exzenterniederhalter lässt sich individuell horizontal und vertikal auf die beliebige Werkstückgröße einstellen. Der hohe Klemmdruck und die einfache Bedienung sichern Ihnen Arbeitskomfort und Arbeitssicherheit. Der Exzenterniederhalter kann in eine Gewindeaufnahme M 20 eingesetzt werden. Beim Einsatz an Alu-Formattischen benötigen Sie das Klemmset für Alu-Formattische.
Spannhöhe max.: 140 mm
Spanntiefe max.: 300 mm
Exzenterniederhalter M20 ohne Klemmset

400-108

Klemmset für Felder-Formattische

01.0.036

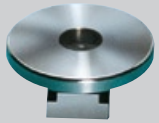

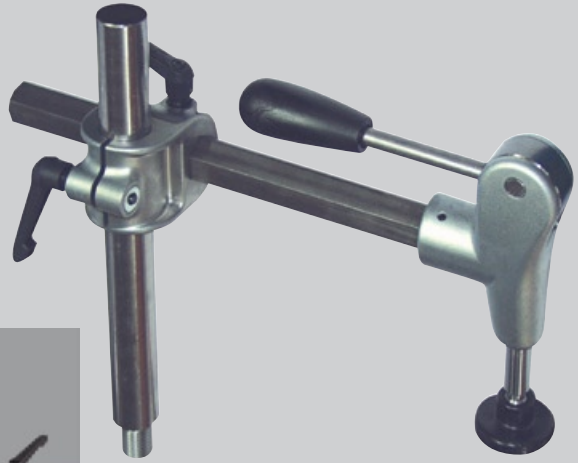

EURO-Spaltkeile
für Kreissägeblätter mit Ø 250 bis 315 mm. Die Montagebohrungen am EURO-Spaltkeil ermöglichen die Montage der Felder-EURO-II-Kreissägeschutzhaube. Seitliche Positionsmarkierungen erleichtern die exakte Einstellung der Spaltkeilhöhe zum Kreissägetisch und Kreissägeblatt.

12.3.121 d = 2,0 mm
12.3.122 d = 2,4 mm
12.3.123 d = 2,8 mm

Standard-Spaltkeil
für Kreissägeblätter mit Ø 250 bis 315 mm; wird bei Maschinen mit Kreissägeoberschutz und aufgrund seiner Segmentform bei verdeckten Schnitten eingesetzt.

12.5.121 d = 2,0 mm
12.5.122 d = 2,4 mm
12.5.123 d = 2,8 mm

Spaltkeil für Kreissägeblätter mit Ø= 350–400 mm; Spaltkeilstärke 2,8 mm

12.7.123 K 975

Spaltkeil 350
für Kreissägeblätter mit Ø 350 mm. Achtung: Nicht CE-konform. Daher Verwendung nur für den Export in Länder mit zutreffenden Sicherheitsbestimmungen möglich.

12.6.122 d = 2,4 mm
12.6.123 d = 2,8 mm

Rückschlagsicherung
Die Rückschlagsicherung für Einsatzfräsarbeiten wird in den T-Nuten der Tischverlängerung geführt und geklemmt.

400-105 Länge 200 mm

Der Besäumschuh
Aus massivem Stahlblech lässt sich auf jeden Felder-Formatschiebetisch in den T-Nuten montieren. Der Besäumschuh kann auch als Rückschlagsicherung beim Einsatzfräsen eingesetzt werden.

431-031+1

Fahrfixierung für Serie 700
Für alle Serie-700-S-Modelle notwendig!

420-161

Seitenhandhebel für Alu-Formatschiebetische „X-Roll“

430-030

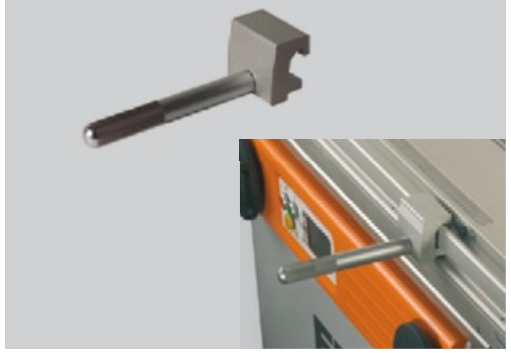

Pneumatischer Druckbalken
Die beiden Drucksegmente sind getrennt steuerbar. Geeignet für alle Schiebetische mit einer Länge von 3200 mm, die Spannhöhe beträgt 83 mm. Besonders geeignet für lange und dünne Materialien wie z.b. Furniere oder für Schnitte auf Riss, ohne Anschlag z.b. im Treppenbau

604-102

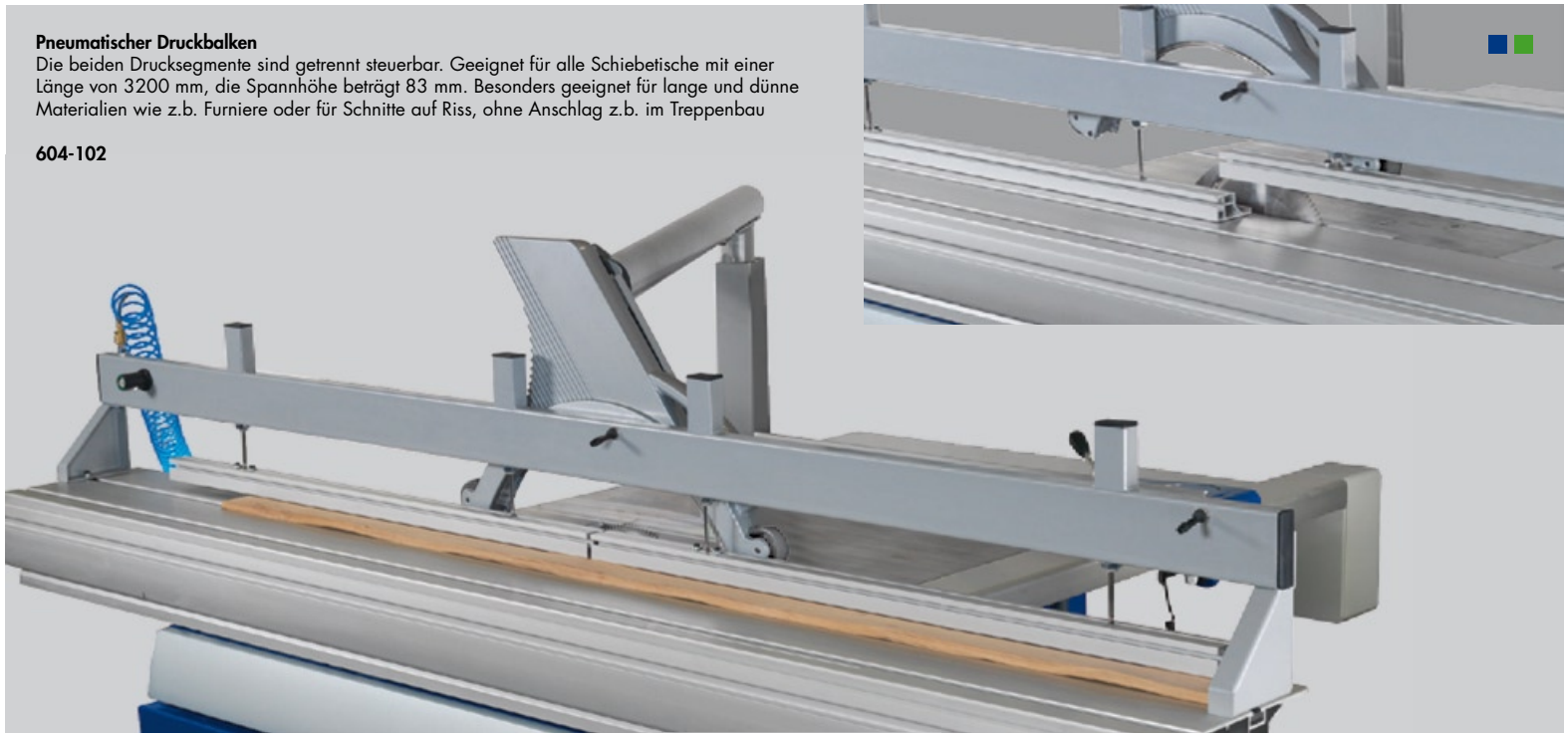

Die Komfort-Fahreinrichtung
Sie setzt sich aus der verzinkten Hebedeichsel mit dem Führungsrad, der vertikal gelagerten Kupplung aus Maschinenguss und den 2 rollengelagerten Rädern zusammen. Ist die Fahreinrichtung nicht im Einsatz, steht Ihre Felder-Maschine fest am Boden. Dafür sorgen zusätzliche „Standfüße“, die an der Maschinenständerunterseite montiert werden.

410-160 mit Hebedeichsel
410-162 ohne Hebedeichsel

Digitaluhren für Systemhandräder
Die Digitaluhr wird in das Systemhandrad eingesetzt und fixiert. Je nach Einsatzgebiet stehen für die Dickenhöhe, Kreissägehöhe sowie Fräshöhen und Bohrhöheneinstellung Digitaluhren zur Verfügung. Das Ablesen der jeweiligen Einstellung erfolgt zehntelmillimetergenau. Die Digitaluhren sind auf eine Spindelsteigung von 2 mm pro Umdrehung ausgelegt.

	Anzeige
01.1.200	mm
01.2.200	inch

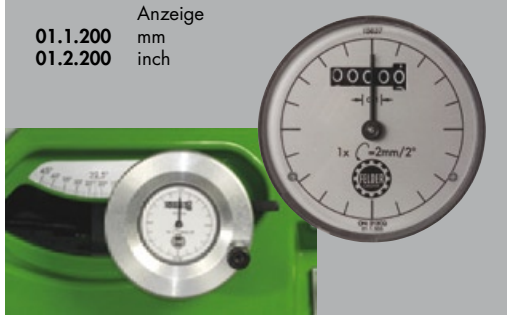

Gradanzeige für Schwenkung in Handrad Serie 700 ab 04/2007

423-101

Felder-Systemhandrad
Systemhandrad und Alu-Systemhandrad sind für die Aufnahme von Digitaluhren für die Höhen- und Winkeleinstellung vorbereitet. Der Aufnahmebohrungs Ø im Handrad beträgt 20 mm für die Bewegungsspindel.

12.1.311

Maschinenausstattung und Zubehör passend für Maschinenmodell: Serie 900 Serie 700 Serie 500

FELDER Die Vielfalt der Holzbearbeitungsmaschinen

Formatkreissägen/Kreissägen

K 975

K 915 Professional

K 915

K 700 S Professional

K 700 S

K 700 Professional

K 700

Kreissäge-Fräsmaschinen

KF 700 S Professional

KF 700 S

KF 700 Professional

KF 700

KF 500 Professional

KF 500

Fräsmaschinen

F 900

F 700

VIDEO online

Kombimaschinen

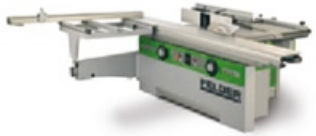
CF 741 S Professional

CF 741 S

CF 741 Professional

VIDEO online

CF 741

CF 531 Professional

CF 531

Bandschleifmaschine

FS 722

Hobelmaschinen

AD 951

AD 741

AD 531

A 951

A 741

D 951

Bohrmaschinen

FD 921

FD 250

Kantenanleimmaschinen

VIDEO online

G 580

G 570

VIDEO online

G 560

G 500

NEU

G 460

G 400

G 300

G 200

VIDEO online

P 200

GER

NEU

K 500 S

K 500 Professional

K 500

Handkantenanleimmaschine

NEU

VIDEO online

ForKa ECO

Formkantenanleimmaschine

NEU

ForKa 300 S

F 500 Professional

Kantenschleifmaschinen

FS 900 K

FS 900 KF

Eckenrundungsmaschine

VIDEO online

ERM 1050

Kantenfräsmaschine

NEU

FK 300

FELDER

Perfekte Holzbearbeitung

Unser gesamtes Maschinenprogramm finden Sie in unseren neuen Katalogen und auf unserer Internet Seite!

www.felder.at

GRATIS-Katalog jetzt anfordern!

Breitbandschleifmaschinen

FW 1102

FW 1100

FW 952

FW 950

FW 650

Trennbandsägen

NEU

FB 740 RS

FB 740 RS

Bandsägen

NEU

FB 940

FB 840

FB 740

FB 640

FB 600

FB 500

Absauggeräte

RL 300

RL 250

RL 200

RL 160

RL 125

AF 22 Stationär

AF 22 Fahrbar

AF 22 Stand

NEU

AF 14

Brikettierpresse

FBP 50/60/70

GER

Perfekte Holzbearbeitung

FELDER Maschinenbau

KR-Felder-Straße 1
6060 HALL in Tirol
Austria
Tel. +43 (0) 52 23 58 500
Fax +43 (0) 52 23 56 130
E-Mail: info@felder.at

www.felder.at

Sofort-INFO unter:

Ⓐ Tel. +43 52 23 58 500
Fax +43 52 23 56 130
www.felder.at

Ⓓ Tel. +49 89 37 15 90 08
Fax +49 89 37 15 90 09
www.felder-maschinen.de

Ⓒ Tel. +41 44 872 51 00
Fax +41 44 872 51 21
www.felder-suisse.com

Ⓘ Tel +39 (0) 472 83 26 28
Fax +39 (0) 472 80 23 01
www.felder-italy.it

Ihre Verkaufs- und Servicestelle

AH · © 01/2011 · FELDER® Austria · Die Maschinen sind teilweise mit Sonderausstattungen abgebildet.
Änderung der technischen Daten, Satz- und Druckfehler sowie Irrtümer jederzeit vorbehalten.

Art. Nr. 5KS.11.GER.KP