Büffering

Schleifautomaten AWS 3

... mit der Schleif-automatik,* die optimale 3-Band-Maschine für Handwerk und Innen-ausbau

* Schleifautomatik, d.h. jedes der vier Schleifelemente wird mit Knopfdruck gestartet und automatisch in die richtige Schleifposition gebracht.

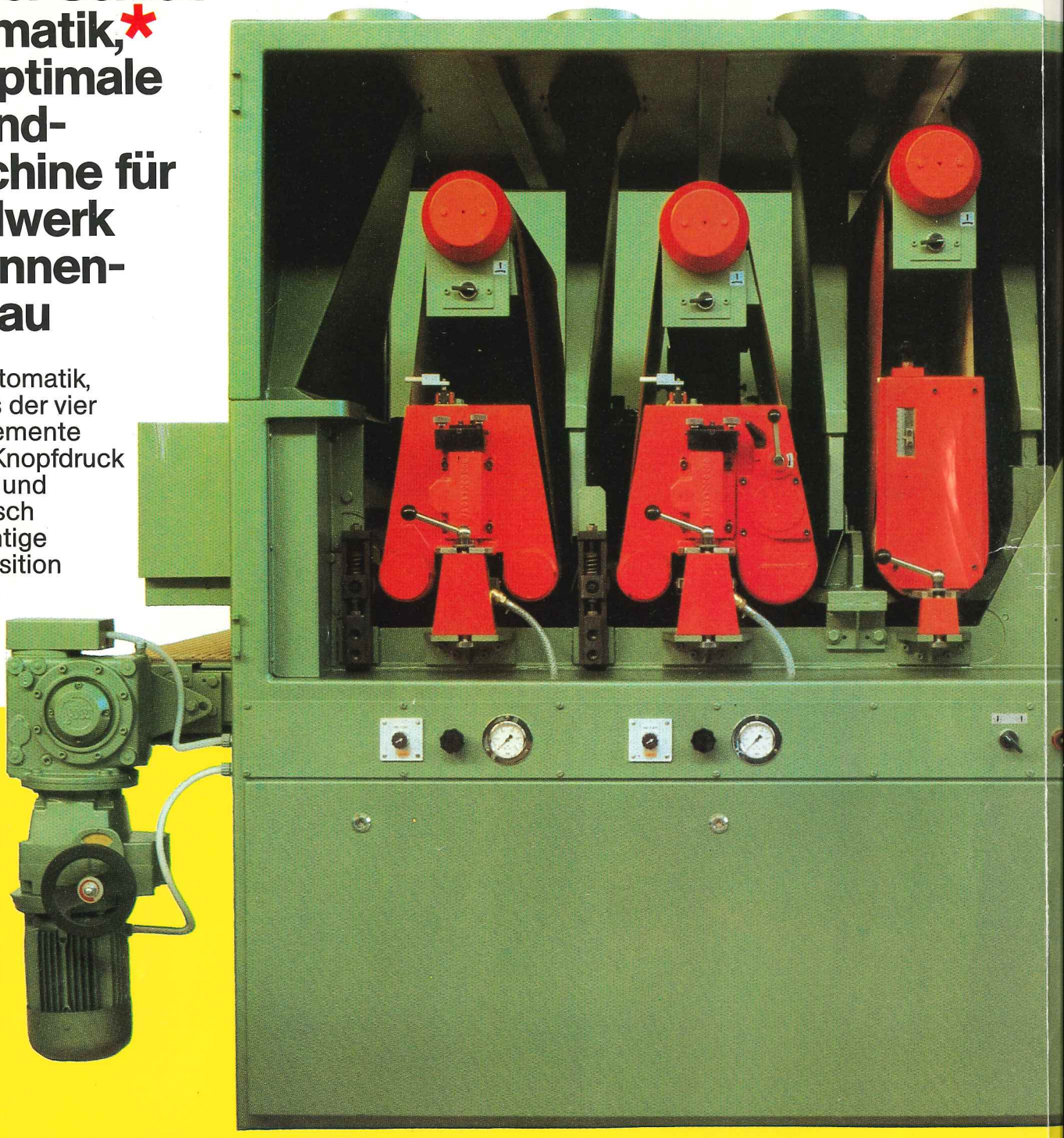

Büffering AWS 3

ausgerüstet mit einer großdimensionierten Kontaktwalze, einem Combi-Aggregat mit Kontaktwalze und Luftschleifschuh und einem reinen Luftschleifschuh-Aggregat

- kompakte, schwingungssteife Stahlrahmen-Konstruktion – garantiert toleranzgenaues Kalibrieren und hohe Feinschliffqualitäten.
- präzise planparallele Einstellung auf die Werkstückstärke über gekoppelten Vierspindeltrieb mit Digitalanzeige.
- Vorschubeinheit mit automatischer Geradlaufsteuerung – sichere Werkstückmitnahme durch mehrlagigen Naturgummi-Spezialgurt.
- gummierte Gurtantriebstrommel, die auch bei Höchstbelastung einen schlupffreien Vorschub garantiert.
- mit einem Schalter vorwählbar – Toleranzausgleich durch federnden Vorschubtisch bei starrer Einlauflippe für Furnierschliff oder federnde Einlauflippe bei starrem Vorschubtisch zum Kalibrieren.
- alle Schleifaggregate werden durch elektrische, schnellwirkende und verschleißlose Bremsen gestoppt.
- intensive Schleifstaubabsaugung unmittelbar an der Schleifebene.
- Bürstenwalze mit eigenem Antrieb und separater Absaugung für die Werkstückreinigung.
- elektronisch gesteuerte Luftkissen-Schleifschuhe, die in Abhängigkeit von der Vorschubgeschwindigkeit und der Werkstücklänge millimetergenau zu den Werkstückkanten auf- und absetzen.
- die Schleifautomatik, d.h. Einzelantrieb der 3 Schleifaggregate mit den einzeln zustellbaren 4 Schleifelementen bietet einen sicheren und einfachen Wechsel durch Knopfdruck zwischen den verschiedenen Arbeitsgängen. Z.B. Kalibrieren mit einer oder zwei Kontaktwalzen – Kalibrieren mit anschließendem Feinschliff – Kalibrieren, Vorschleifen und Feinstschliff von Massivholz – Vor- und Nachschleifen von furnierten oder massiven Teilen, wahlweise mit Kontaktwalze und Luftkissen-Schleifschuh oder mit den beiden Schleifschuhen – wobei das 3. Schleifband wahlweise im Gleich- oder Gegenlauf arbeiten kann.
- zentrale und einfache Bedienung der Maschine auf übersichtlicher Kontrolltafel.
- selbstverständlich entspricht auch die AWS 3 allen sicherheitstechnischen Vorschriften der Holzberufsgenossenschaft.

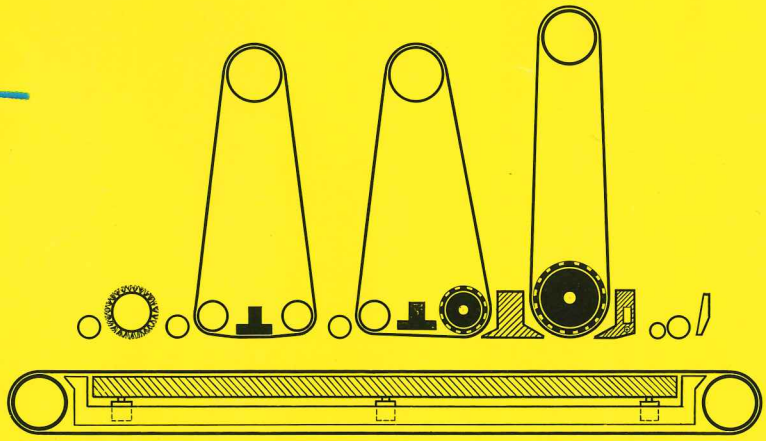

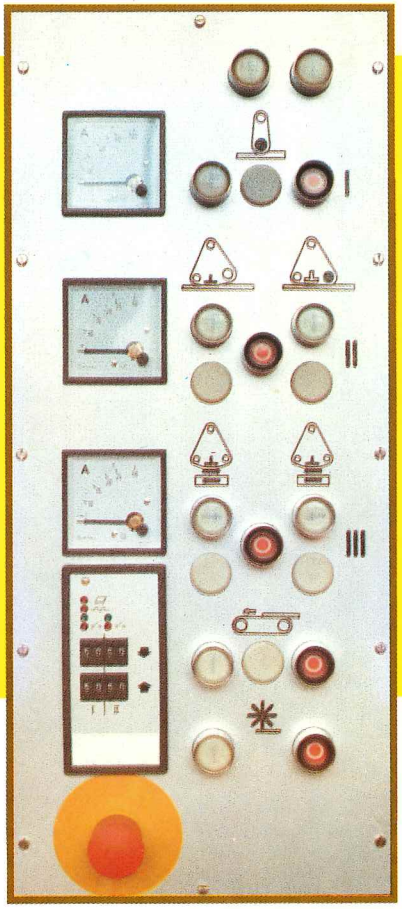

Sonderausrüstungen und Zubehör zur Anpassung der Maschine an spezielle Schleifarbeiten:

- Strukturier- und Glättbürsten-Aggregate in verschiedenen Ausführungen.
- Vakuumtisch zum Schleifen kurzer, dünner oder extrem glatter Teile.
- automatische Einstellung der Maschine auf die Werkstückstärke.
- Ausblasvorrichtung zur Schleifbandreinigung.

... mit der Schleif-automatik,* die optimale 3-Band-Maschine für Handwerk und Innen-ausbau

* Schleifautomatik, d.h. jedes der vier Schleifelemente wird mit Knopfdruck gestartet und automatisch in die richtige Schleifposition gebracht.

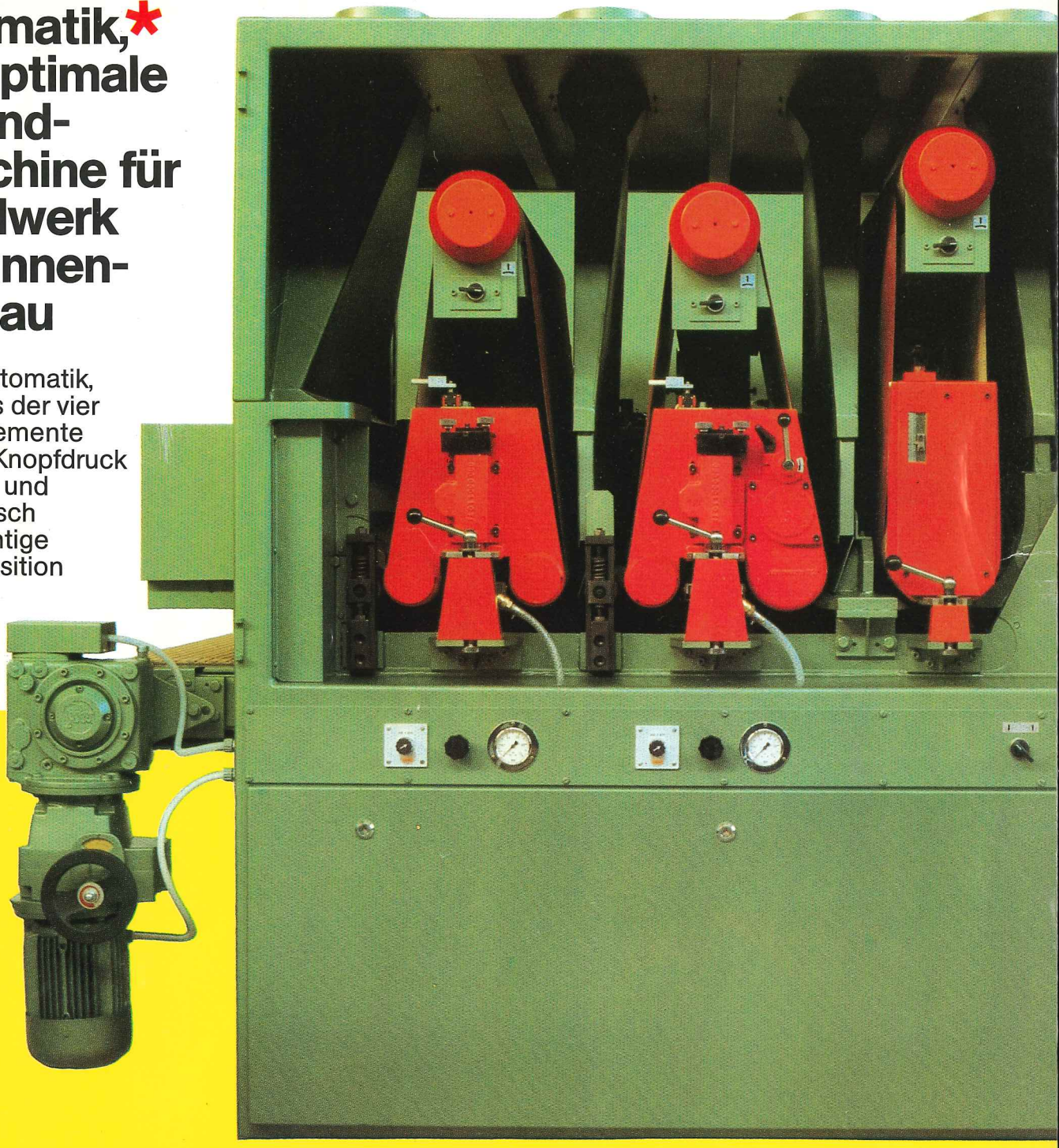

Büffering

AWS 3

ausgerüstet mit einer großdimensionierten Kontaktwalze, einem Combi-Aggregat mit Kontaktwalze und Luftschleifschuh und einem reinen Luftschleifschuh-Aggregat

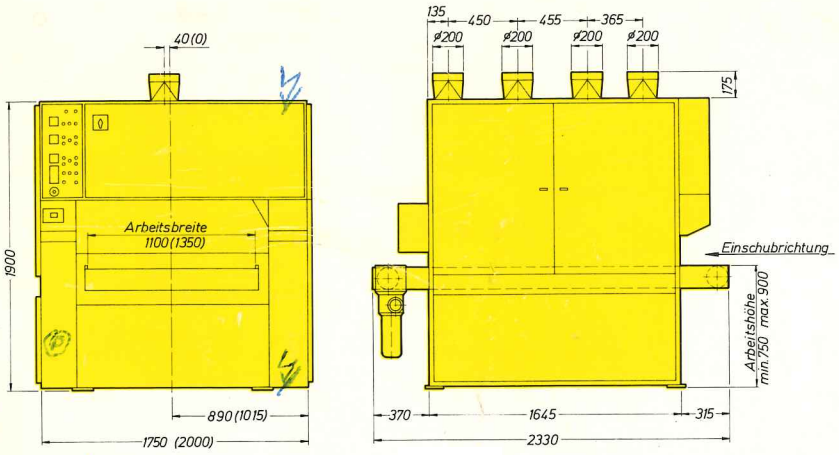

Technische Daten		AWS 3/1100	AWS 3/1350
Schleifbreite	mm	1100	1350
Schleifbandbreite	mm	1110	1360
Schleifbandlänge	mm	1900	1900
Werkstückstärke max.	mm	150	150
Vorschubgeschwindigkeit:			
umschaltbar	m/min.	5 u. 10	5 u. 10
stufenlos regelbar	m/min.	3–15	3–15
Antriebe:			
1. Schleifaggregat	kW	15	15
2. Schleifaggregat	kW	15	15
3. Schleifaggregat	kW	11	11
Vorschub umschaltbar	kW	0,7/1,3	0,7/1,3
Vorschub stufenlos regelbar	kW	1,5	1,5
Höhenverstellung	kW	0,55	0,55
Reinigungsbürste	kW	0,55	0,75
Gewicht:	kg	4.100	4.500

Druckluftanschluß 6 bar – Luftbedarf ca. 70 Nl/min.

Technische Änderungen vorbehalten.

Qualität im Detail

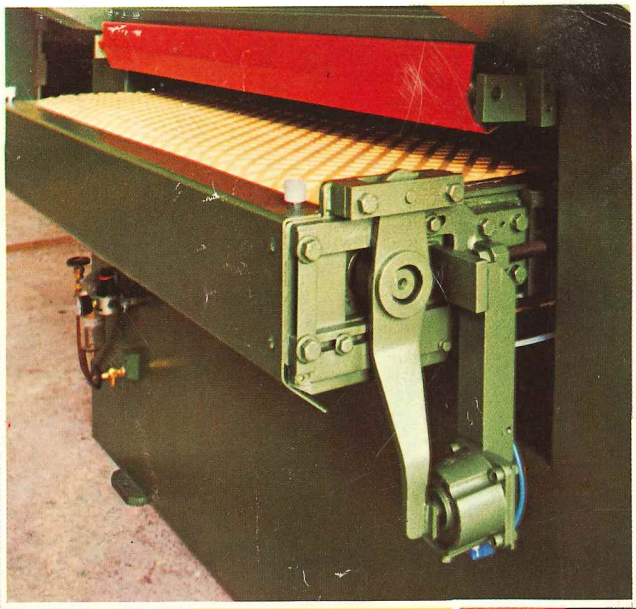

großdimensionierte, harte Kontaktwalze mit großer Profiltiefe als erstes Schleif-Aggregat

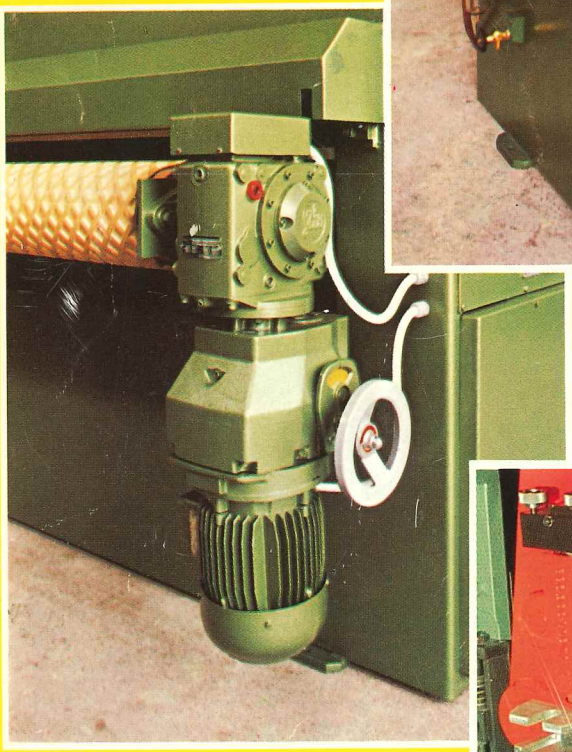

automatische Geradlaufsteuerung des Vorschubgurtes

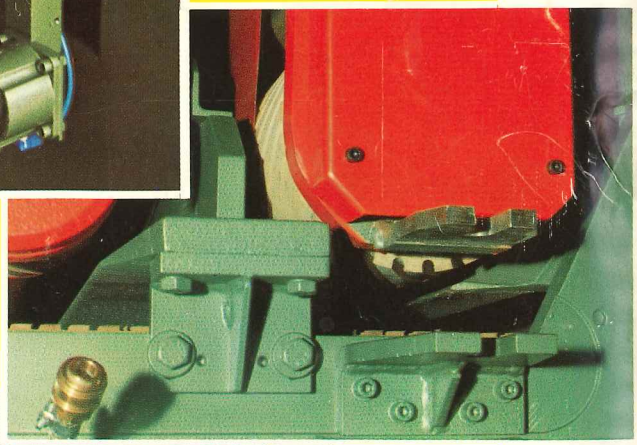

stufenlos regelbarer Vorschubantrieb für die gummierte Antriebstrommel und Impulsgeber für elektronische Druckbalkensteuerung

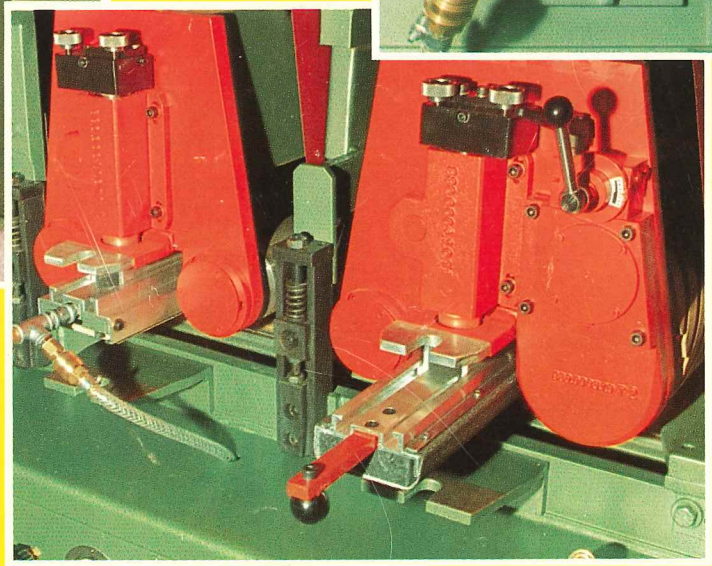

starrer Schleifschuh und Luftkissen-Schleifschuh, gezeigt am mittleren Combi-Aggregat und am nachfolgenden Feinschliff-Aggregat

Gebr. Bütfering Maschinenfabrik GmbH, D-4720 Beckum/W-Germany, Tel. (02521) *842-0, Telefax 84242, Telex 89420

1142/09/89/2/D/Stu