Maschinen - und Anlagenbau
Schwerpunkt Biomasse & Recyclingmaterial

Partner für technische Entwicklungen und Auftragsfertigung
vom Einzelteil bis zur vollständigen Anlagen-Montage

Unser Leistungs- und Lieferumfang zur Verarbeitung von Biomasse & Recyclingmaterial

EcoworXX® PelletMaker All-in-One
PM75, PM44, PM22

Zerkleinern und Formpressen in einer Maschine.
Sieben, Mischen, Befeuchten und Dosieren integriert.
Durchmesser, Länge und Festigkeit der Pellets
nach Kundenwunsch und Material anzupassen.

	PM75E	*PM44E*	*PM22E*
Presse	7,5 kW	4,0 kW	2,2 kW
Raspel	5,5 kW	3,0 kW	1,5 kW
interner Mischer	0,55 kW	------	------
interne Schnecke	0,55 kW	0,37 kW	0,25 kW

Alle Antriebe FU geregelt

Ecoworxx® Einzelmaschinen zur Zerkleinerung, Siebung und Pelletierung sowie passende Förderbänder und Transportschnecken

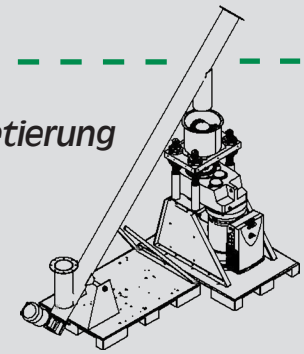

PelletMaker X-PRESS 150

für Pellets von 3 bis 30 mm Durchmesser

- Hauptantrieb: 1.823 Nm bei 15 kW optional mit integrierter Drehzahlregelung
- Doppel oder 4-fach Koller-System für gleichmäßiges Pressen und beste Laufruhe
- einstellbare Pellet-Länge
- einfaches Werkzeug-Einstell & Wechsel-System
- elektronische einstellbare Flüssigkeitspumpen mit variablen Einspritzpunkten
- optional mit Förderschnecke
  0,75 kW drehzahlgeregelt für lastabhängige Materialdosierung
- optionaler mit Mischer und Magnetabscheider
- optionale Siebung und Störstoff-Sammlung
- optionale elektrische und mechanische Schnittstellen
  für Material-Zufuhr und Abtransport
- optionale Vibrations-Absiebung am Ausgang
- u.v.m.

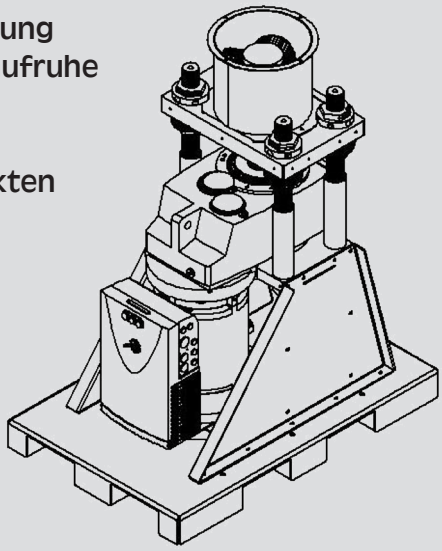

Ecoworxx GmbH • Kreuzkrug 44 • 31604 Raddestorf • www.ecoworxx.de • info@ecoworxx.de • Tel. 05765 / 94 26 68
Partner in der Jordan-Gruppe www.Jordan-Gruppe.de

Vielfältige Ergebnisse der EcoworXX® PelletMaker

Heiz-Pellets
umwelt freundliche Energieträger

Futter-Pellets
aus eigenen Mischungen und Rezepten

Dünger-Pellets
gute Lagerfähigkeit, mit Langzeitwirkung

Einstreu-Pellets
staubfrei und saugfähig für Stall und Käfig

Recycling-Granulat
anlagenfähig aufbereitet & kompaktiert

Rohstoffbeispiele für die EcoworXX® PelletMaker

Sägereste

Hackschnitzel

Strausch-schnitt

Astmaterial

Hobelspäne

Schilfgras gehäckselt

Kräuterstroh

Rebschnitt

Spelz & Ausputz

Obst-Trester

Stroh / Heu gehäckselt

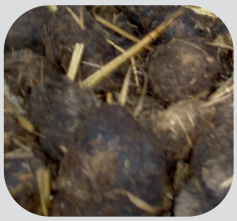
Mist & Dung

alte Backwaren

Kernschalen

Gärsubstrate

Ecoworxx GmbH • Kreuzkrug 44 • 31604 Raddestorf • www.ecoworxx.de • info@ecoworxx.de • Tel. 05765 / 94 26 68
Partner in der Jordan-Gruppe www.Jordan-Gruppe.de