GRAULE

Abläng- u. Gehrungs-Kreissäge Typ ZS 85 N
Typ ZS 85 N-S
Typ ZS 85 NS-SW

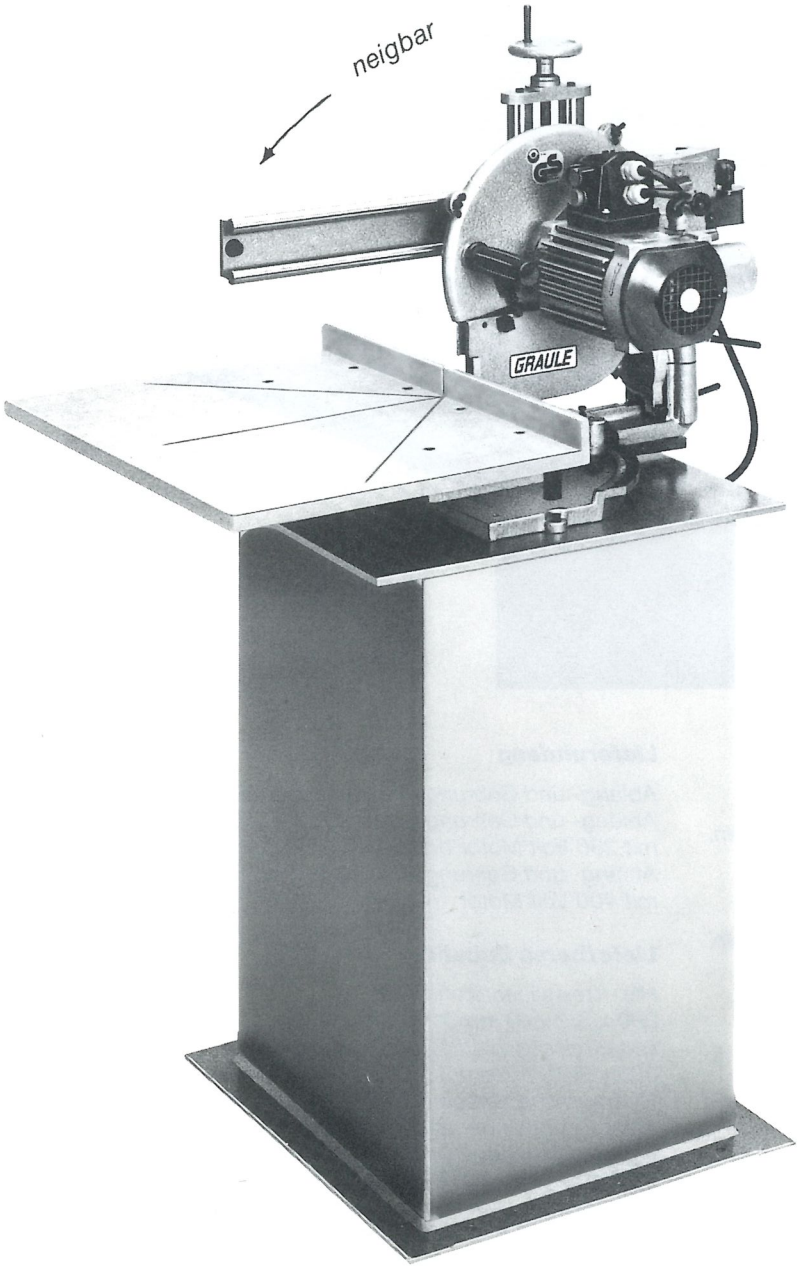

Abläng- und Gehrungskreissäge
Typ ZS 85 N

Für Holz, Kunststoffe, Aluminium

Die Maschine dient zum Ablängen, sowie für horizontale und vertikale Gehrungsschnitte.
Der Antrieb mit Sägeblatt läuft in einem mit 4 Kugelbüchsen gelagerten Führungsarm, welcher für Gehrungsschnitte beidseitig bis 45° schwenkbar ist.
Für vertikale Gehrungsschnitte ist das Sägeblatt einseitig bis 45° neigbar.
Nachstellbare Festanschläge für 90° und 45°. Zwischengehrungen nach gut ablesbaren Skalen einstellbar.
Die untere Sägeblatt-Schutzhaube ist an eine Absaugung anschließbar.
Die Abläng- und Gehrungskreissäge Typ ZS 85 ist in folgenden Ausführungen lieferbar:
Typ ZS 85 N: Materialauflagetisch und senkrechte Materialanlageschulter aus Sperrholz.
Typ ZS 85 N-S: Stabiler Materialauflagetisch aus schichtverleimten Holz. Senkrechte Materialanlageschulter aus Metall. Zum Schneiden von liegenden Gehrungen läßt sich die Öffnung der Anlageschulter verstellen.
Typ ZS 85 NS-SW: Wie Typ ZS 85 N-S, jedoch läßt sich diese Maschinenausführung beidseitig bis auf ca. 25° spitze Winkel einstellen.
Die Abläng- und Gehrungskreissägen Typ ZS 85 sind bauartgeprüft nach dem Gerätesicherheitsgesetz (GS-Zeichen) mit dem Zusatzvermerk »holzstaubgeprüft«.

Änderungen, die dem technischen Fortschritt dienen, bleiben vorbehalten.

CE
GS-holzstaubgeprüft

bitte wenden

GRAULE

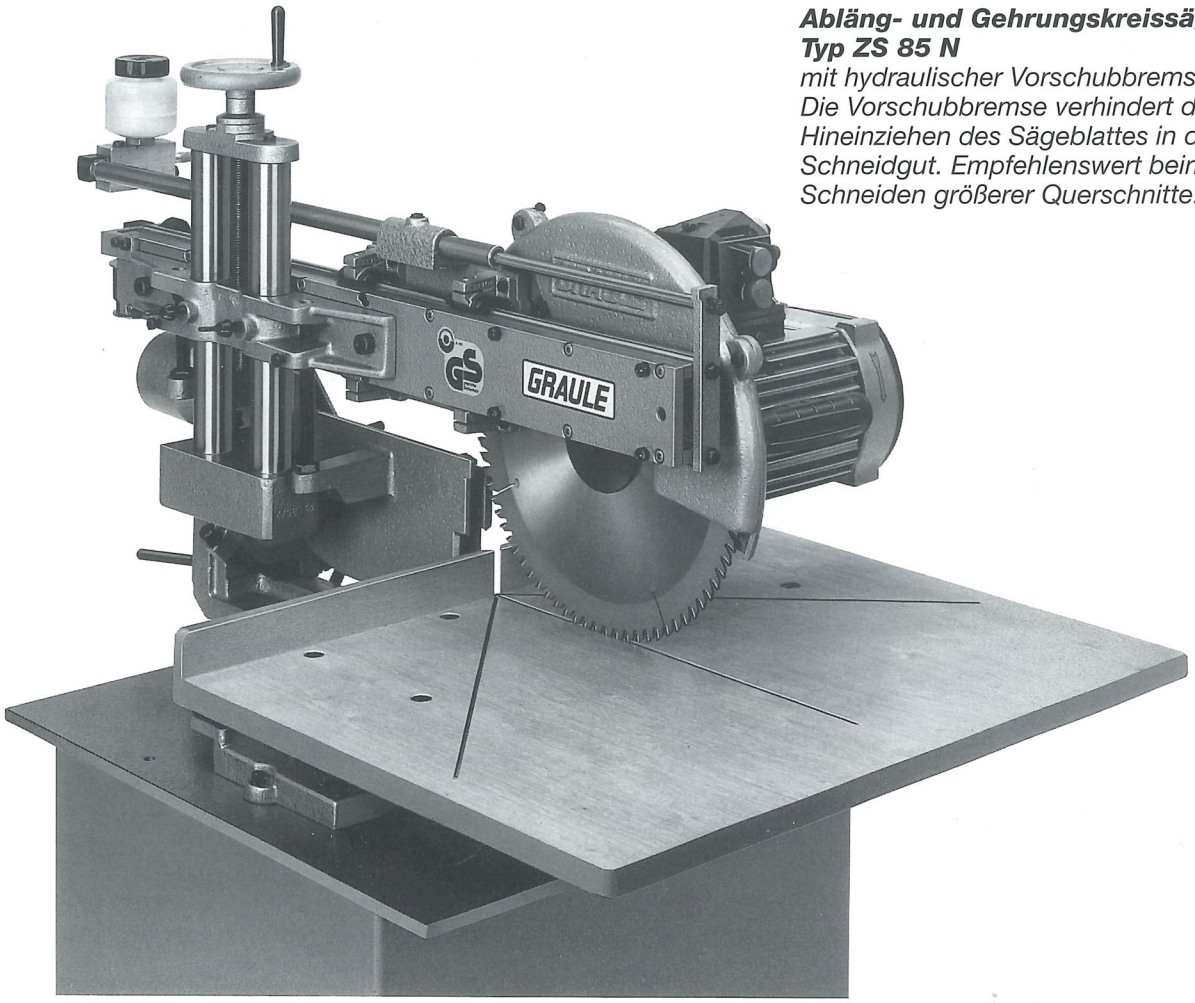

Abläng- und Gehrungskreissäge Typ ZS 85 N
mit hydraulischer Vorschubbremse. Die Vorschubbremse verhindert das Hineinziehen des Sägeblattes in das Schneidgut. Empfehlenswert beim Schneiden größerer Querschnitte.

Technische Daten

Drehstrom-Bremsmotor	*2*	*kW*
	400	*Volt*
	2800	*U/min.*
oder		
Wechselstrom-Bremsmotor	*1,84*	*kW*
	230	*Volt*
	2800	*U/min.*
Sägeblattdurchmesser	*300*	*mm*
Sägeblattbohrung	*30/40*	*mm*
Maschinengewicht	*ca.75*	*kg*
Absaugstutzendurchmesser	*75*	*mm*

Arbeitsbereich

Abläng-Schnitte	*380 x 85*	*mm*
Gehrungsschnitte, senkrecht gestelltes Sägeblatt, 45° nach links oder rechts geschwenkt	*265 x 85*	*mm*
Gehrungsschnitte vertikal, Sägeblatt 45° nach links geneigt	*380 x 60*	*mm*

Lieferumfang

Abläng- und Gehrungskreissäge Typ ZS 85 N oder
Abläng- und Gehrungskreissäge Typ ZS 85 N-S mit 230 Volt Motor oder 400 Volt Motor
Abläng- und Gehrungskreissäge Typ ZS 85 NS-SW mit 400 Volt Motor

Lieferbares Zubehör

HM-Kreissägeblatt für Holz:
300 x 3,2 x 40 mm 72 WZ neg.
HM-Kreissägeblatt für Alu + Kunststoffe:
300 x 3,3 x 40 mm 96 Z neg.
Hydraulische Vorschubbremse
Maschinenständer aus Stahlblech
Längenanschlag-Rollenbahnen und Zufuhr-Rollenbahnen, 300 mm breit, in 2 mtr., 3 mtr. oder 4 mtr. Länge.
Verschiedene Anschlagsysteme. Siehe dazu gesonderten Prospekt oder Preisliste.

GRAULE Maschinenbau GmbH

Robert-Bosch-Straße 7, Industriegebiet West

73431 Aalen, Telefon (0 73 61) 4 95 11 + 4 40 48, Telefax (0 73 61) 4 95 21